Opracowanie jest własnością Grupy Lotos SA i nie może być reprodukowane ani udostępniane osobom trzecim w całości lub w części bez pisemnej zgody Grupy Lotos SA

LOTOS

ZAŁĄCZNIK NR: 1

G02 - Zbiorcza szyna uziemiająca

Spec. nr 4900

MONTAŻ NA FUNDAMENCIE

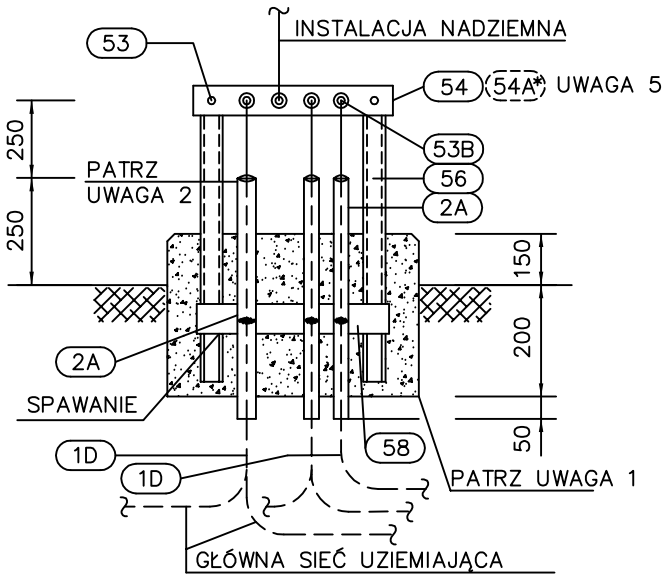

G02A SZYNA UZIEMIAJĄCA, 4 OTWORY – SZCZEGÓŁY

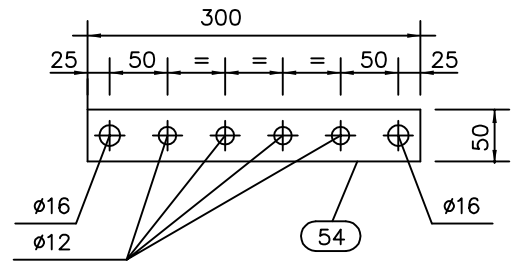

G02B SZYNA UZIEMIAJĄCA, 6 OTWORÓW – SZCZEGÓŁY

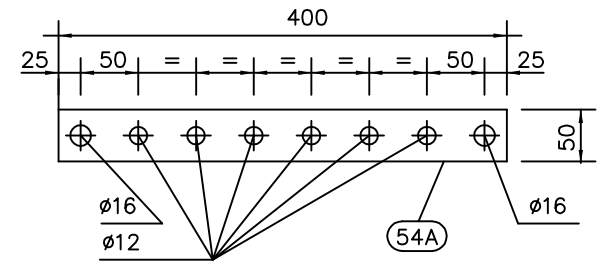

MONTAŻ NA KONSTRUKCJI BETONOWEJ

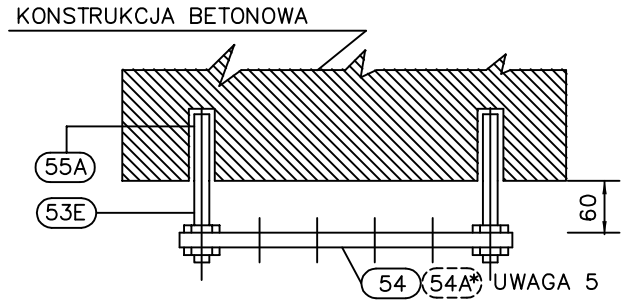

MONTAŻ NA KONSTRUKCJI STALOWEJ

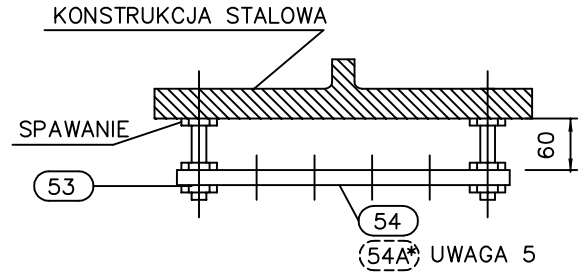

MONTAŻ NA KONSTRUKCJI STALOWEJ Z OSŁONĄ TERMICZNĄ

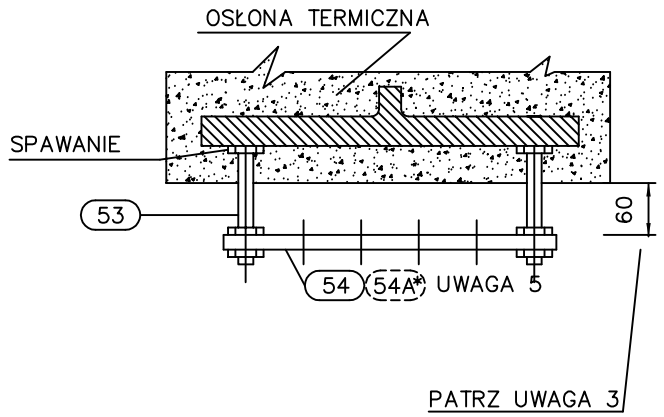

58	Galwanizowana blacha stalowa	300x50 x5mm	1 kpl.	
56	Profil stalowy typu "C" 50x25x5mm	l=0.7m	2 kpl.	
55A	Tuleja wpustowa z gwintem wewnętrznym M14		2 kpl.	
54A	Galwanizowana stalowa szyna zaciskowa w komplecie z otworami	400x50 x6mm	1 kpl.	UWAGA 5
54	Galwanizowana stalowa szyna zaciskowa w komplecie z otworami	300x50 x6mm	1 kpl.	UWAGA 5
53E	Śruba w komplecie z dwoma podkładkami, dwoma nakrętkami i jedną podkładką sprężystą	M14 l=120mm stal nierdzewna	2 kpl.	
53	Śruba w komplecie z dwoma podkładkami, dwoma nakrętkami i jedną podkładką sprężystą	M14 stal nierdzewna	2 kpl.	UWAGA 3
2A	Rura stalowa galwanizowana	ø50 0.5 m	–	
1D	Taśma stalowa ocynkowana (uziom)	30x4mm	–	
POZ.	WYSZCZEGÓLNIENIE	DANE TECHNICZNE	ILOŚĆ [szt.]	UWAGI

UWAGI:

1. Blok fundamentu 400x250mm
2. Rurę osłonową uziomu uszczelnić przy wylocie bednarki
3. Długości śrub mocujących szynę dobrać w zależności od grubości osłony termicznej, zachowując wymiary jak na rysunku.
4. Sposób mocowania do konstrukcji jest identyczny dla elementów G02A i G02B.
5. Elementy G02A i G02B są stosowane alternatywnie.
6. Miejsca spawania zabezpieczyć przed korozja.

Nr arch.	Obszar	Podobszar	Nr dokumentu	Nr rew.	Data wydania	Strona	Stron
19348	90	00	PR 60021	1	13.08.2013	A1-3	20