Opracowanie jest własnością Grupy Lotos SA i nie może być reprodukowane ani udostępniane osobom trzecim w całości lub w części bez pisemnej zgody Grupy Lotos SA

LOTOS

ZAŁĄCZNIK NR: 1

G03 - Uziemienie silników nn

Spec. nr 4900

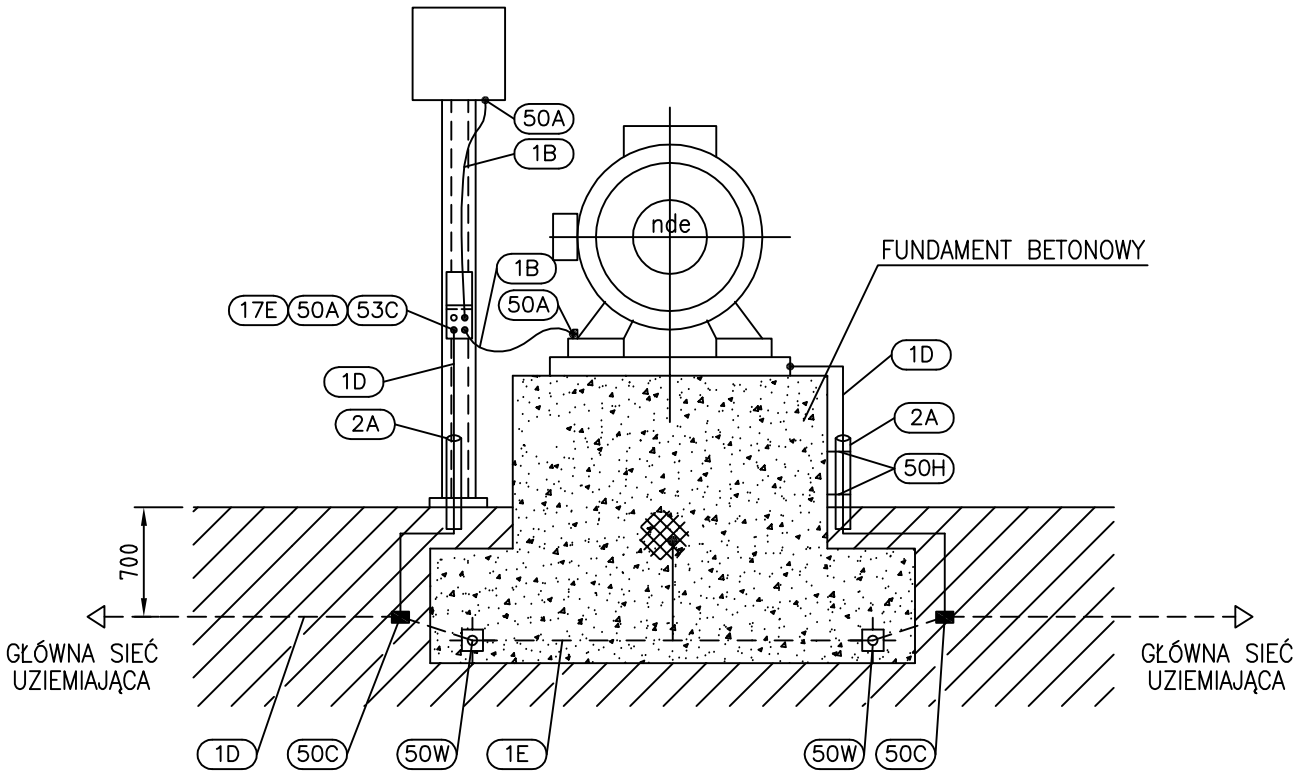

Szczegół "A"

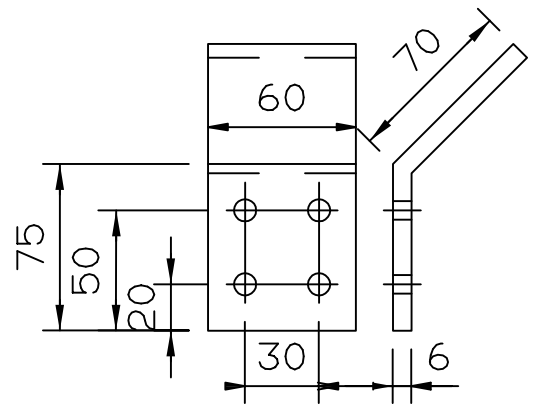

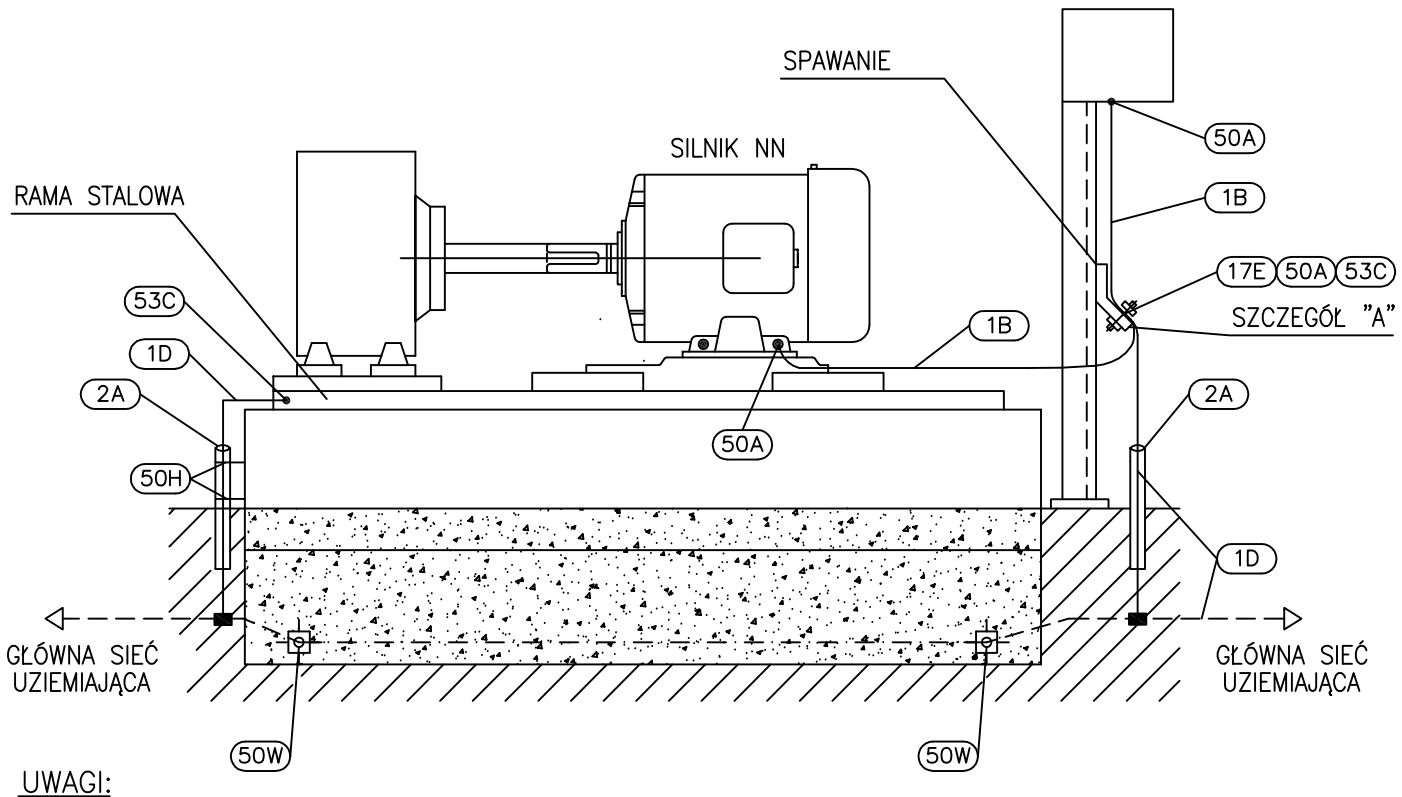

UWAGI:

1. Przekrój przewodu uziemiającego dla silników o przekroju kabli zasilających:
   * S < 35mm² – linka Cu 16mm²
   * 35mm² <= S <= 70mm² – linka Cu 35mm²
   * S > 70mm² – linka Cu 70mm²
2. Rurę osłonową uziomu uszczelnić przy wylocie bednarki

POZ.	WYSZCZEGÓLNIENIE	DANE TECHNICZNE	ILOŚĆ [szt.]	UWAGI
50W	Spawane połączenie drutu zbrojeniowego fundamentu z taśmą stalową ocynkowaną	wg projektu budowlanego	2	
50H	Uchwyt mocujący rurę ochronną do fundamentu	wg katalogu dostawcy	2	
53C	Śruba z łbem sześciokątnym , płaskim z podkładkami i nakrętką	M10x20 stal nierdzewna	1 kpl.	
50C	Spawane połączenie rozgałęźne taśmy stalowej ocynkowanej		6	
50A	Ucho zaciskowe dla linki lub kabla miedzianego	otw. ø=12mm	4	
17E	Zacisk uziemiający z blachy stalowej galwanizowanej z 4 otworami ø12mm	70x60 x6mm	1	szczegół "A"
2A	Rura ochronna stalowa galwanizowana	ø 50 0.5 m	2	
1E	Pręt zbrojeniowy	wg projektu budowlanego		
1D	Taśma stalowa ocynkowana (uziom)	30x4mm	–	
1B	Linka miedziana w izolacji PVC koloru żółto–zielonego	l=3.0m		przekrój – UWAGA1

Nr arch.	Obszar	Podobszar	Nr dokumentu	Nr rew.	Data wydania	Strona	Stron
19348	90	00	PR 60021	1	13.08.2013	A1-4	20