Opracowanie jest własnością Grupy Lotos SA i nie może być reprodukowane ani udostępniane osobom trzecim w całości lub w części bez pisemnej zgody Grupy Lotos SA

LOTOS

ZAŁĄCZNIK NR: 1

G04 - Uziemienie silników SN

Spec. nr 4900

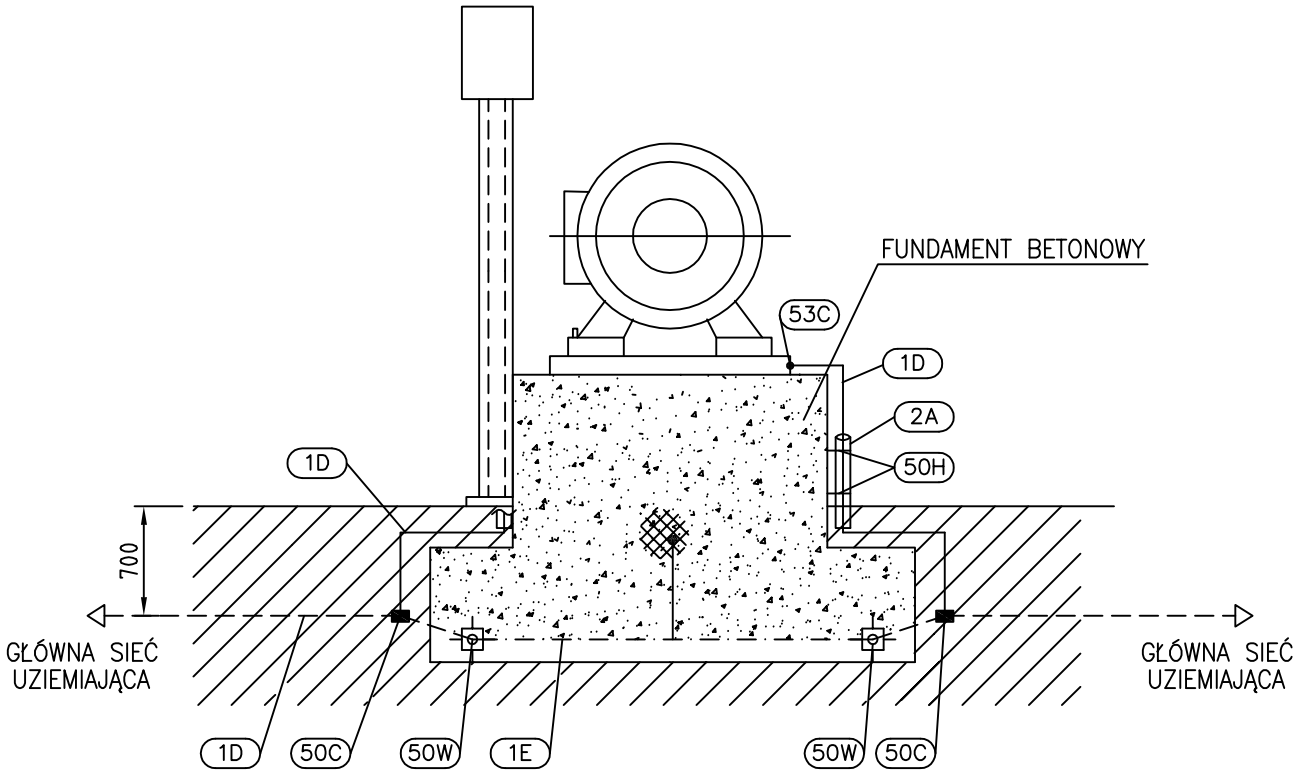

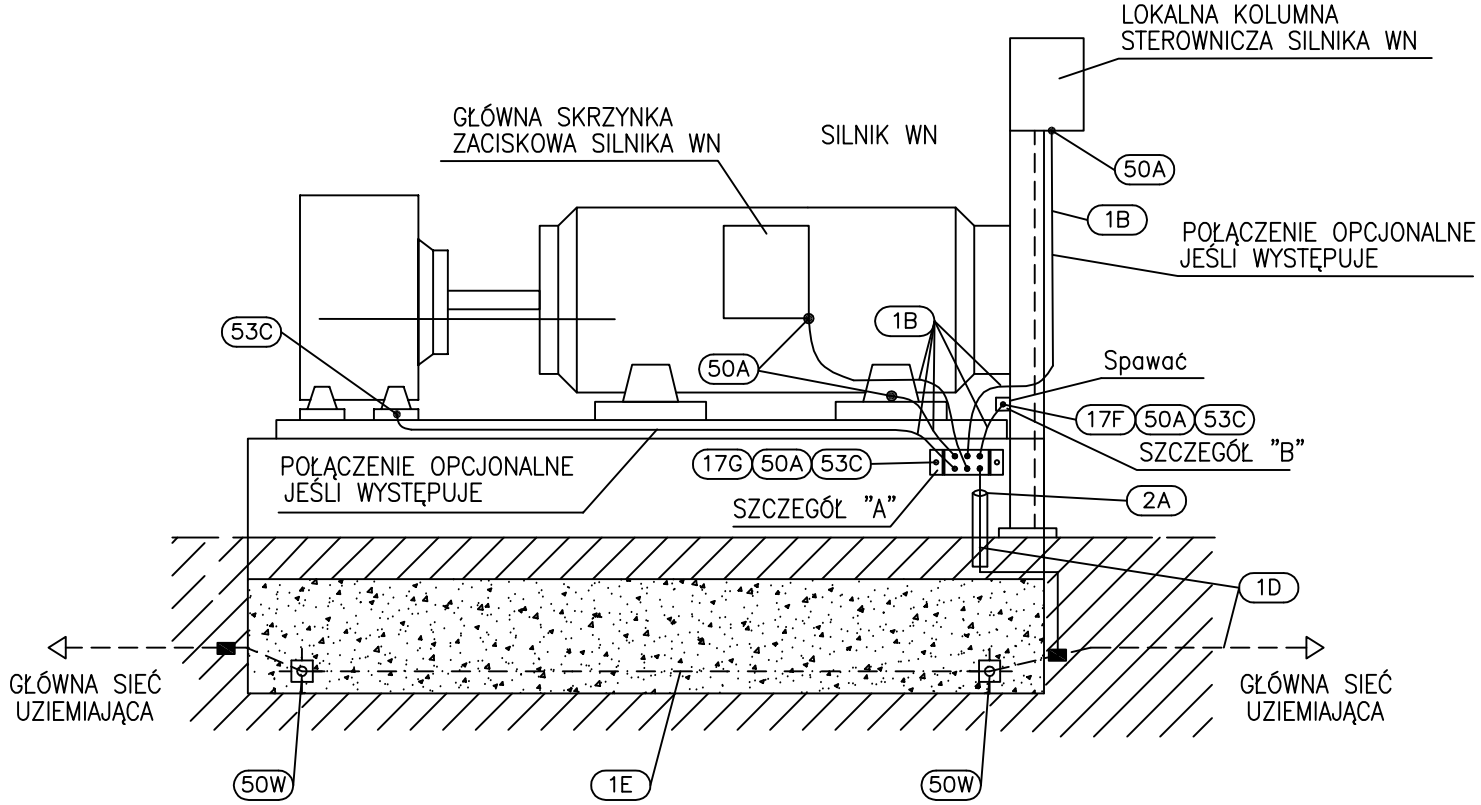

Szczegół "A"

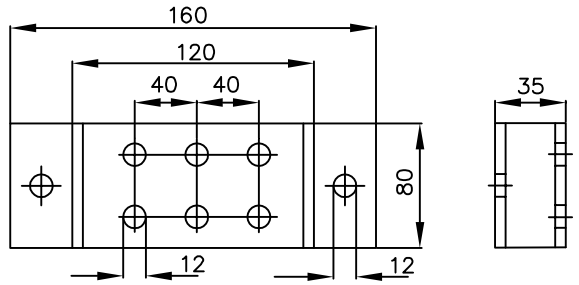

Szczegół "B"

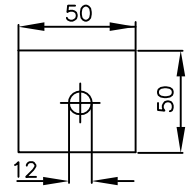

POZ.	WYSZCZEGÓLNIENIE	DANE TECHNICZNE	ILOŚĆ [szt.]	UWAGI
53C	Śruba z łbem sześciokątnym z podkładką płaską i sprężynującą oraz z nakrętką	M10x20 stal nierdzewna	12	
50W	Spawane połączenie drutu zbrojeniowego fundamentu z taśmą stalową ocynkowaną	wg projektu budowlanego	2	
50H	Uchwyt mocujący rurę ochronną do fundamentu	wg katalogu dostawcy	4 kpl.	
50C	Spawane połączenie rozgałęźne taśmy stalowej ocynkowanej		6	
50A	Ucho zaciskowe dla linki lub kabla miedzianego	otw. ø=12mm	10	
17G	Zacisk uziemiający z blachy stalowej galwanizowanej z 4 otworami ø12mm	160x80 x5mm	1	szczegół "A"
17F	Zacisk uziemiający z blachy stalowej galwanizowanej z 1 otworem ø12mm	50x50 x5mm	1	szczegół "B"
2A	Rura ochronna stalowa galwanizowana	ø 50 0.5 m		
1E	Pręt zbrojeniowy	wg projektu budowlanego		
1D	Taśma stalowa ocynkowana (uziom)	30x4mm	–	
1B	Linka miedziana w izolacji PVC koloru żółto–zielonego	kab. s=70mm^2	l=5m	

UWAGI:

1. Przekrój przewodu uziemiającego dla silników o przekroju kabli zasilających:
   * S > 70mm^2 – linka Cu 70mm^2
2. Rurę osłonową uziomu uszczelnić przy wylocie bednarki

Nr arch.	Obszar	Podobszar	Nr dokumentu	Nr rew.	Data wydania	Strona	Stron
19348	90	00	PR 60021	1	04.07.2007	A1-6	20