Opracowanie jest własnością Grupy Lotos SA i nie może być reprodukowane ani udostępniane osobom trzecim w całości lub w części bez pisemnej zgody Grupy Lotos SA

LOTOS

ZAŁĄCZNIK NR: 1

G05 - Uziemienie słupa wsporczego

Spec. nr 4900

MONTAŻ NA KONSTRUKCJI STALOWEJ Z/BEZ OSŁONY T.

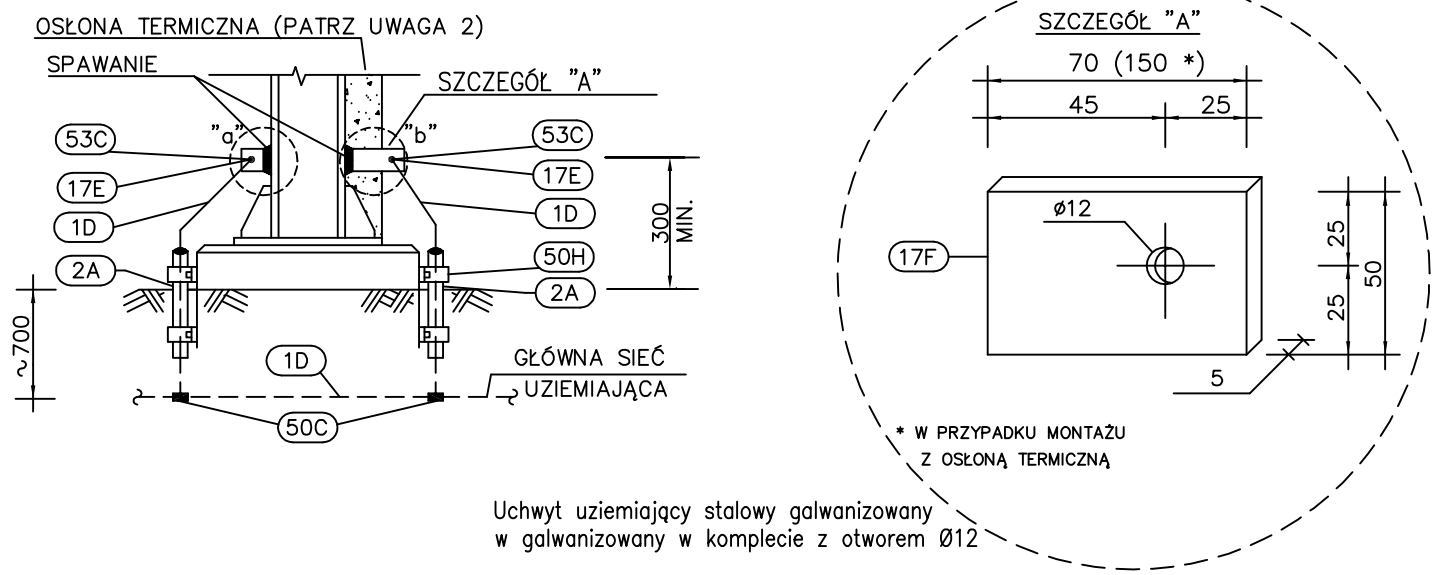

Uchwyt uziemiający stalowy galwanizowany w galwanizowany w komplecie z otworem Ø12

RURA OSŁONOWA – PODŁOŻE NIEUTWARDZONE

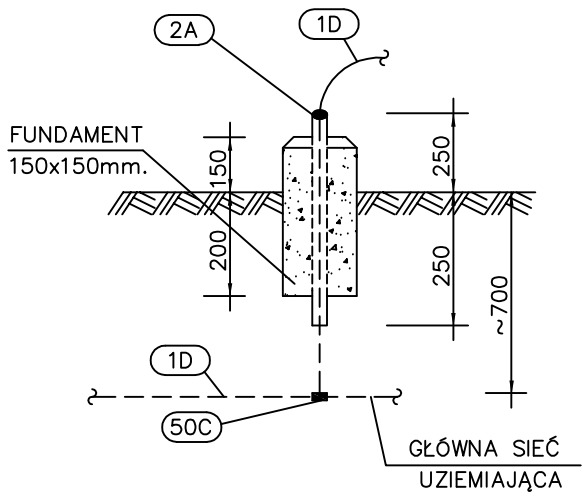

RURA OSŁONOWA – PODŁOŻE UTWARDZONE

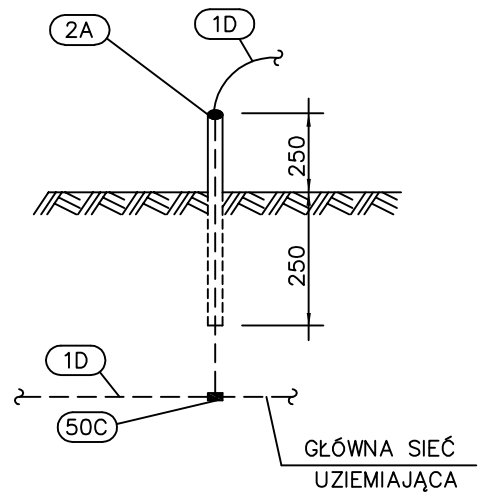

POZ.	WYSZCZEGÓLNIENIE	DANE TECHNICZNE	ILOŚĆ [szt.]	UWAGI
53C	Śruba w komplecie z dwoma podkładkami, nakrętką i podkładką sprężystą	M10x20 stal nierdzewna	1 kpl.	
50H	Uchwyt mocujący rurę ochronną do fundamentu	wg G01	2	
50C	Spawane połączenie rozgałęźne taśmy stalowej ocynkowanej	wg planu uziemienia	1	
17F	Zacisk uziemiający z blachy stalowej galwanizowanej z otworem ø12mm	70('150)x50 x5mm	1	
2A	Rura stalowa galwanizowana	ø50 0.5 m	1	
1D	Taśma stalowa ocynkowana (uziom)	30x4mm	–	

UWAGI:

1. Rurę osłonową uziomu uszczelnić przy wylocie bednarki
2. Postać zacisku uziemiającego na słupie pokazano jako rozwiązanie alternatywne pomiędzy opcją mocowania do konstrukcji bez i z osłoną termiczną