Opracowanie jest własnością Grupy Lotos SA i nie może być reprodukowane ani udostępniane osobom trzecim w całości lub w części bez pisemnej zgody Grupy Lotos SA

ZAŁĄCZNIK NR: 1

G06 - Uziemienie rur i korytek na estakadzie

Spec. nr 4900

ZACISK TYP "N1"

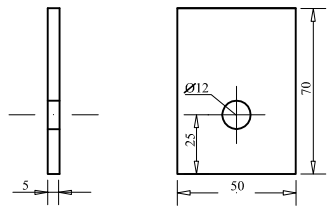

ZACISK TYP "N2"

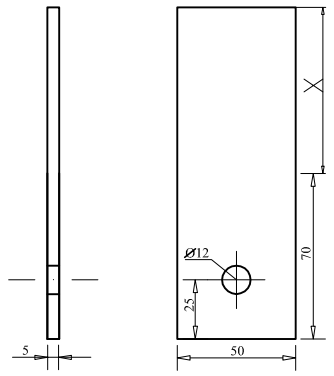

ZACISK TYP "N3"

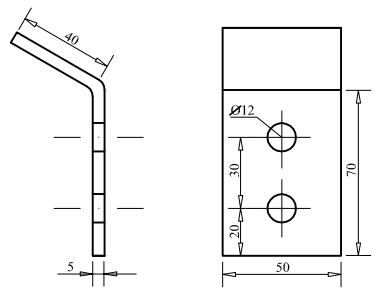

ZACISK TYP "N4"

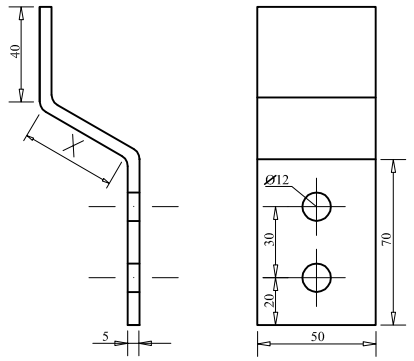

ZACISK TYP "N5"

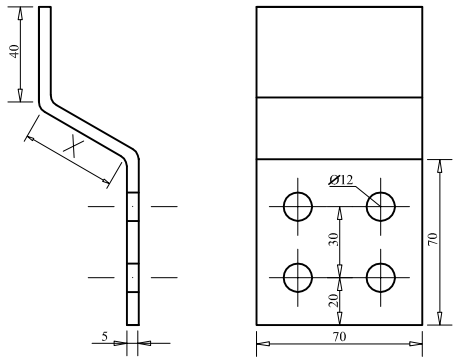

SZYNA TYP "GO2B"

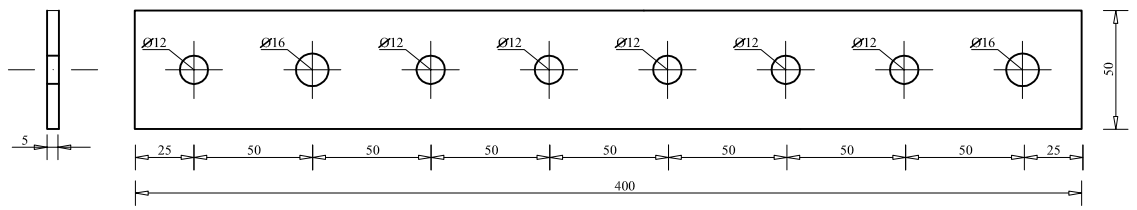

SZYNA TYP "GO2A"

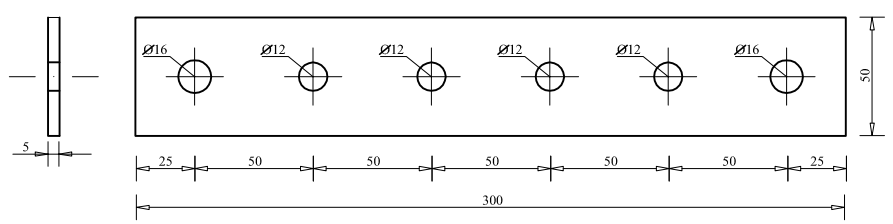

POZ.	WYSZCZEGÓLNIENIE	DANE TECHNICZNE	ILOŚĆ [szt.]	UWAGI
P	Śruba ze stali nierdzewnej z podkładkami i nakrętką	M14*80	53	
O	Śruba ze stali nierdzewnej z podkładkami i nakrętką	M10*20	53C	
N5	Uchwyt uziemiający stalowy galwanizowany w komplecie z czterema otworami Ø12	(70+X)*50*5 mm	17F	Uziemienie słupów konstrukcji stalowych z wyprowadzeniem do uziemienia rurociągów, uziemienie podestów, schodów, napędów,napowietrzne połączenie dwóch systemów uziemień, itp.
N4	Uchwyt uziemiający stalowy galwanizowany w komplecie z dwoma otworami Ø12	(70+X)*50*5 mm	17F	Uziemienie słupów konstrukcji stalowych, stalowych, słupów oświetleniowych, uziemienie aparatów technologicznych, drabin, zasuw, itp.
N3	Uchwyt uziemiający stalowy galwanizowany w komplecie z dwoma otworami Ø12	(70+X)*50*5 mm	17F	Uziemienie słupów konstrukcji stalowych, stalowych, słupów oświetleniowych, uziemienie aparatów technologicznych, drabin, zasuw, itp.
N2	Uchwyt uziemiający stalowy galwanizowany w komplecie z otworem Ø12	(70+X)*50*5 mm	17F	Uziemienie rur stalowych z izolacją termiczną
N1	Uchwyt uziemiający stalowy galwanizowany w komplecie z otworem 12	70*50*5 mm	17F	Uziemienie rur stalowych bez izolacji termicznej, uziemienie innych drobnych elementów konstrukcyjnych
M	Spawane połączenie rozgałęźne taśmy stalowej ocynkowanej w gruncie	30*4 mm	50C	Wg. planu uziemienia
L	Spawane połączenie rozgałęźne taśmy stalowej ocynkowanej	30*4 mm	50C	Stosować gdy uchwyty na rurach są zainstalowane w jednym rzędzie
K	Taśma igielitowa samozaciskowa do mocowania kabli	15*3 mm	-	Długość dobrać do obwodu rury
J	Linka miedziana w izolacji pvc kolor żółto-zielony	s=16mm2	1B	Stosować gdy uchwyty na rurach nie nie są instalowane w jednym rzędzie oraz do uziemienia innego osprzętu
I	Ucho zaciskowe dla linki miedzianej (końcówka kablowa) do zaprasowania	Otwór Ø11 Linka s=16mm2	50A	
H	Uchwyt mocujący rurę ochronną do fundamentu		50H	
G	Rura ochronna stalowa galwanizowana	Ø50 mm 0,6m	2A	
F	Taśma stalowa ocynkowana w gruncie	30*4 mm	1D	
E	Taśma stalowa ocynkowana	30*4 mm	1D	
D	Uchwyt mocujacy dla taśmy stalowej ocynkowanej		50G	
C	Zacisk kontrolny uziemienia wykonany jako zacisk typu N5 lub szyna GO2A	(70+40+X)*70*5mm 400*50*5mm	17F GO2A	Stosować zamiennie w zależności od potrzeby
B	Galwanizowana stalowa szyna zaciskowa w komplecie z otworami	400*50*5mm	G02B	
A	Rura instalacyjna uziemiana w izolacji termicznej lub bez	30x4mm	-	

Nr arch.	Obszar	Podobszar	Nr dokumentu	Nr rew.	Data wydania	Strona	Stron
19348	90	00	PR 60021	0	26.09.2013	A1-8/1	20