LOTOS	ZAŁĄCZNIK NR: 1 G06 - Uziemienie rur i korytek na estakadzie	Spec. nr 4900

SZCZEGÓŁ S3

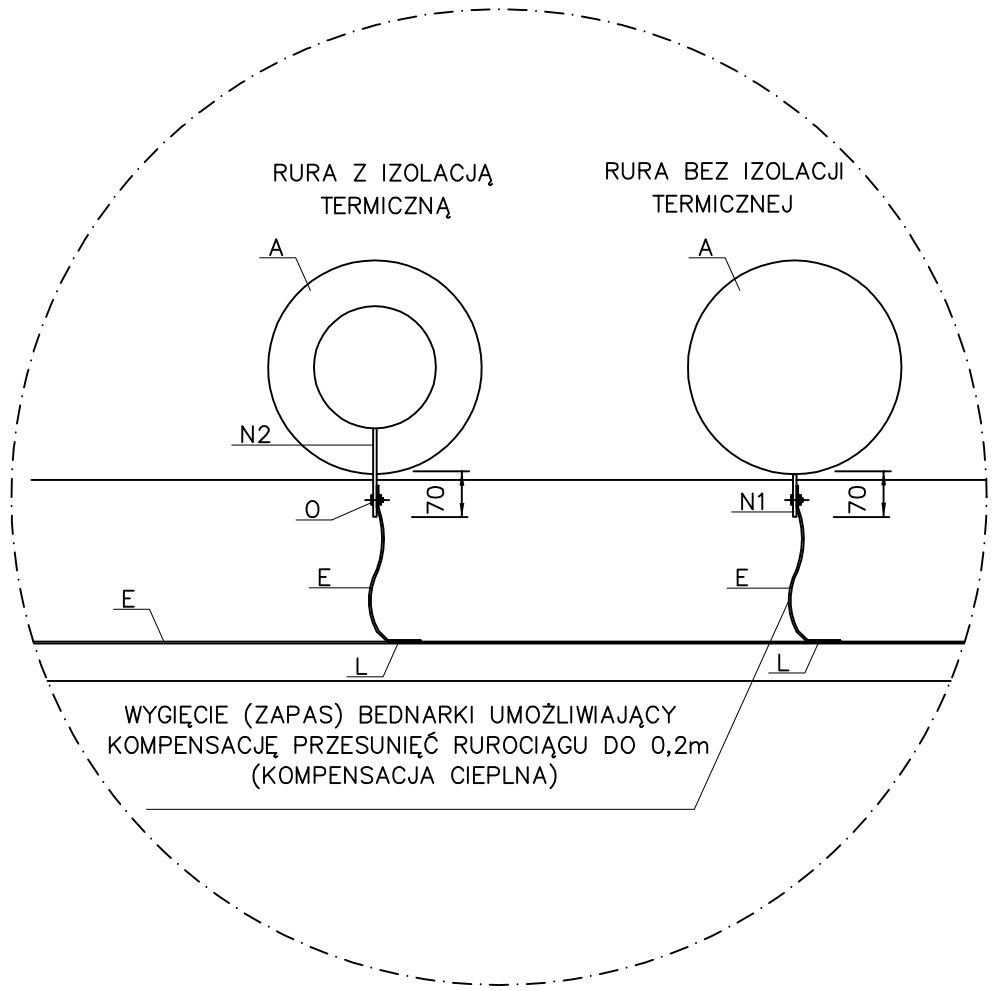

Połączenia uziemiające dla rur z uchwytami zainstalowanymi w jednym rzędzie

SZCZEGÓŁ S2

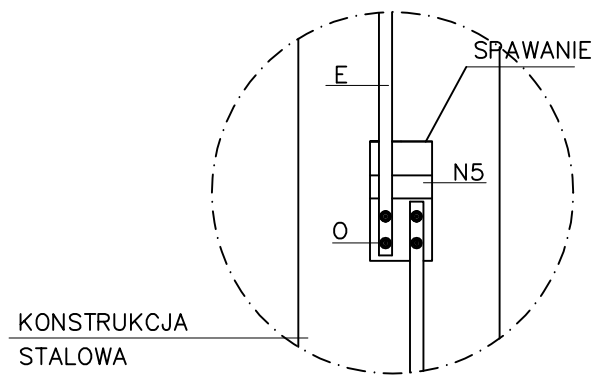

"N5" Galwanizowany stalowy zacisk uziemiający(70+40+X)*70*5mm w komplecie z otworami

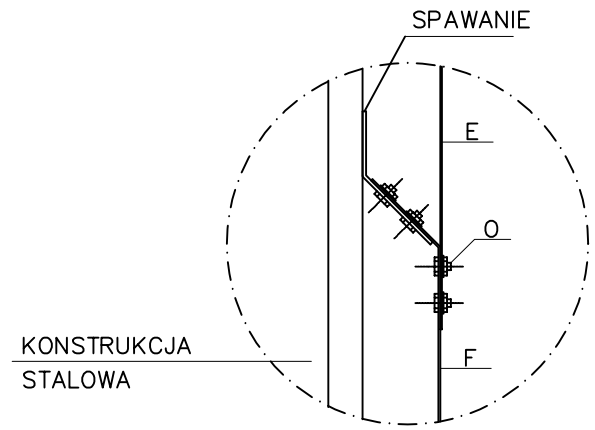

Opcja z wykorzystaniem istniejącego zacisku typu N3

SZCZEGÓŁ S2

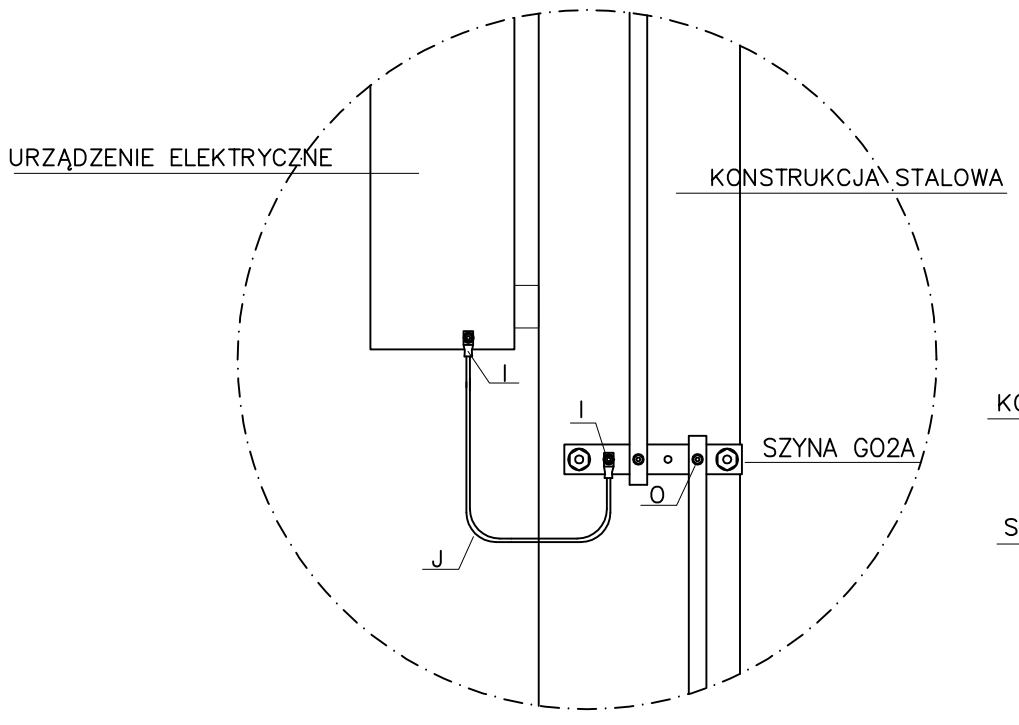

SZYNA GO2A

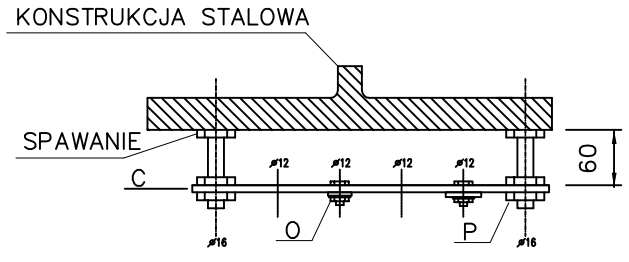

Opcja z zastosowaniem szyny typu GO2A

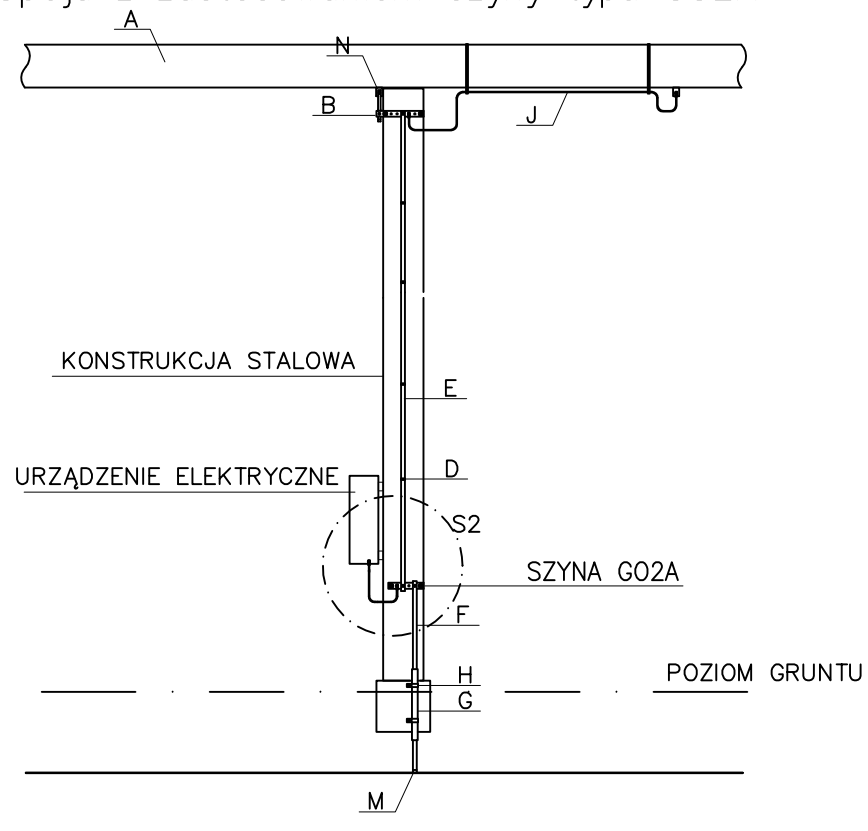

Nr arch.	Obszar	Podobszar	Nr dokumentu	Nr rew.	Data wydania	Strona	Stron
19348	90	00	PR 60021	0	26.09.2013	A1-8/3	20

Opracowanie jest własnością Grupy Lotos SA i nie może być reprodukowane ani udostępniane osobom trzecim w całości lub w części bez pisemnej zgody Grupy Lotos SA