LOTOS	**ZAŁĄCZNIK NR: 1** G06 - Uziemienie rur i korytek na estakadzie	Spec. nr 4900

UZIEMIENIE SŁUPA KONSTRUKCJI STALOWEJ ZA POMOCĄ ZACISKU TYPU "N3"

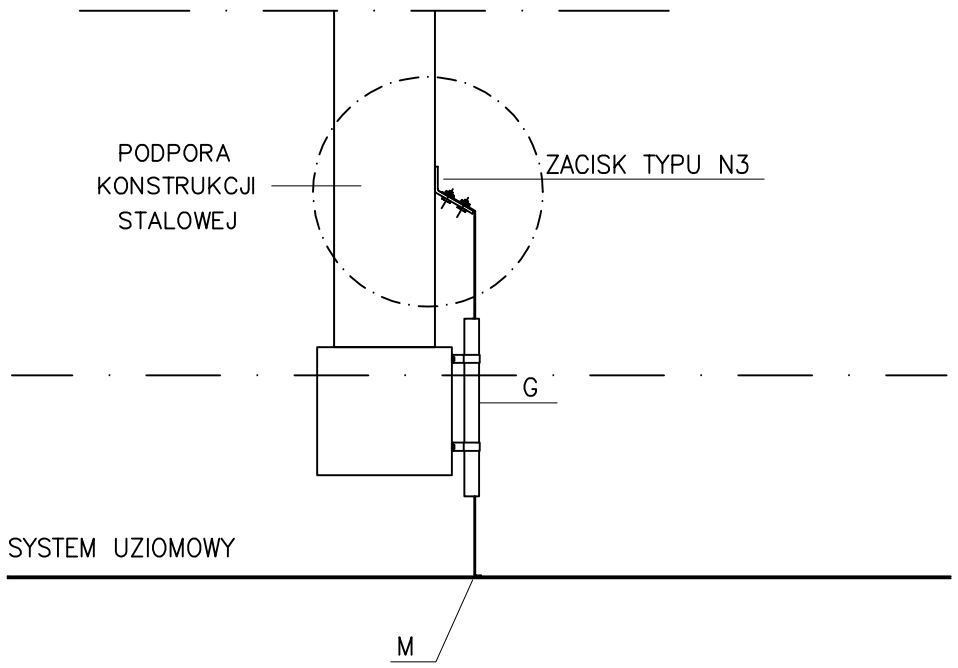

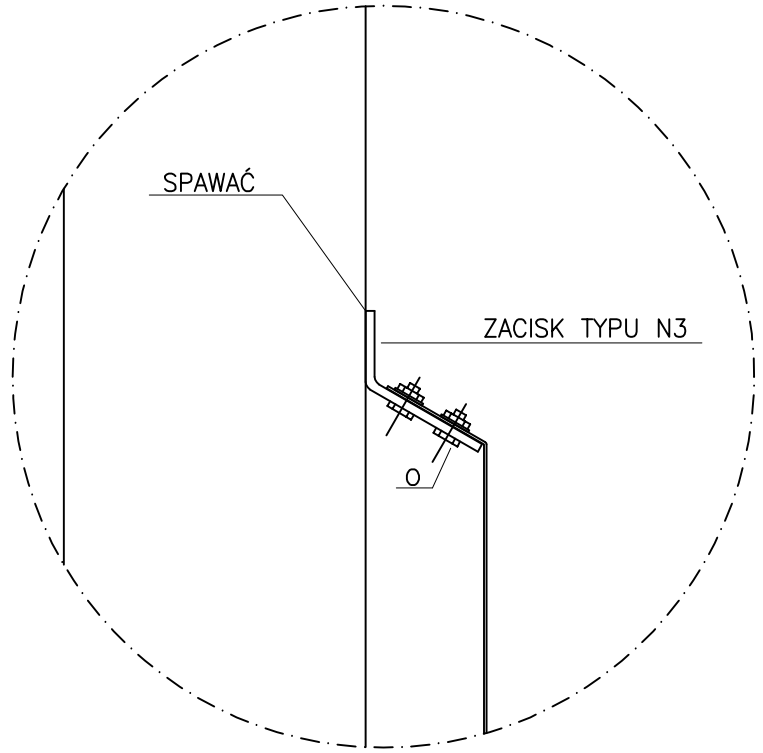

UZIEMIENIE SŁUPA KONSTRUKCJI STALOWEJ ZA POMOCĄ ZACISKU TYPU "N4"

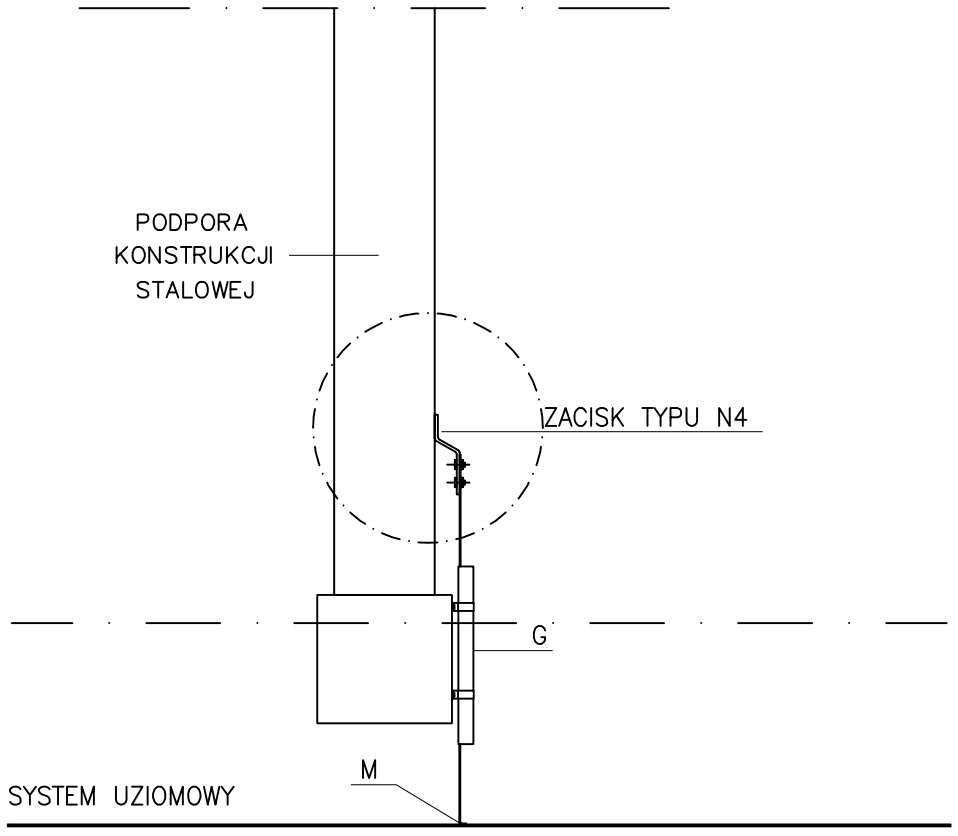

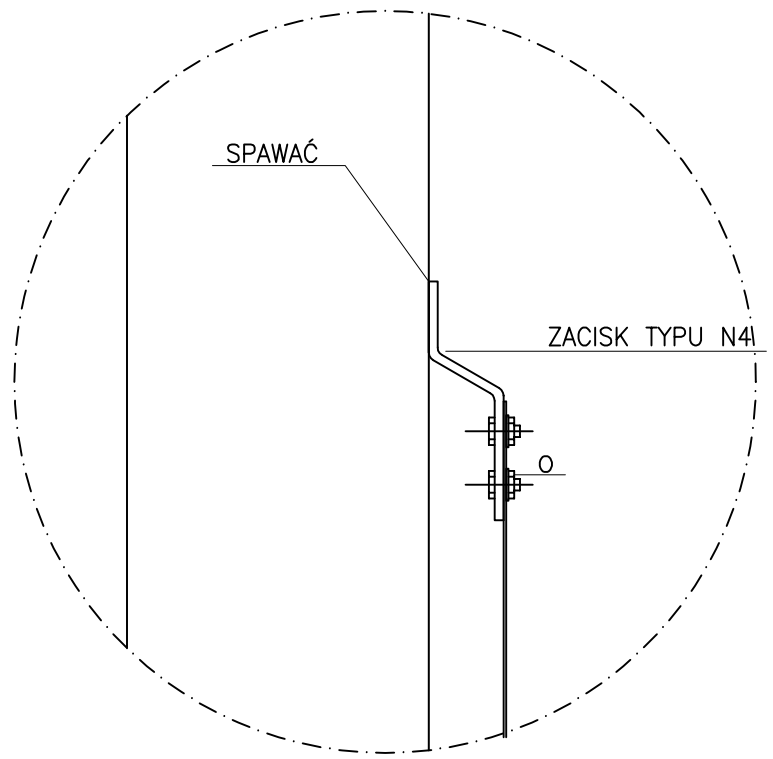

Opracowanie jest własnością Grupy Lotos SA i nie może być reprodukowane ani udostępniane osobom trzecim w całości lub w części bez pisemnej zgody Grupy Lotos SA

Nr arch.	Obszar	Podobszar	Nr dokumentu	Nr rew.	Data wydania	Strona	Stron
19348	90	00	PR 60021	0	26.09.2013	A1-8/4	20