Opracowanie jest własnością Grupy Lotos SA i nie może być reprodukowane ani udostępniane osobom trzecim w całości lub w części bez pisemnej zgody Grupy Lotos SA

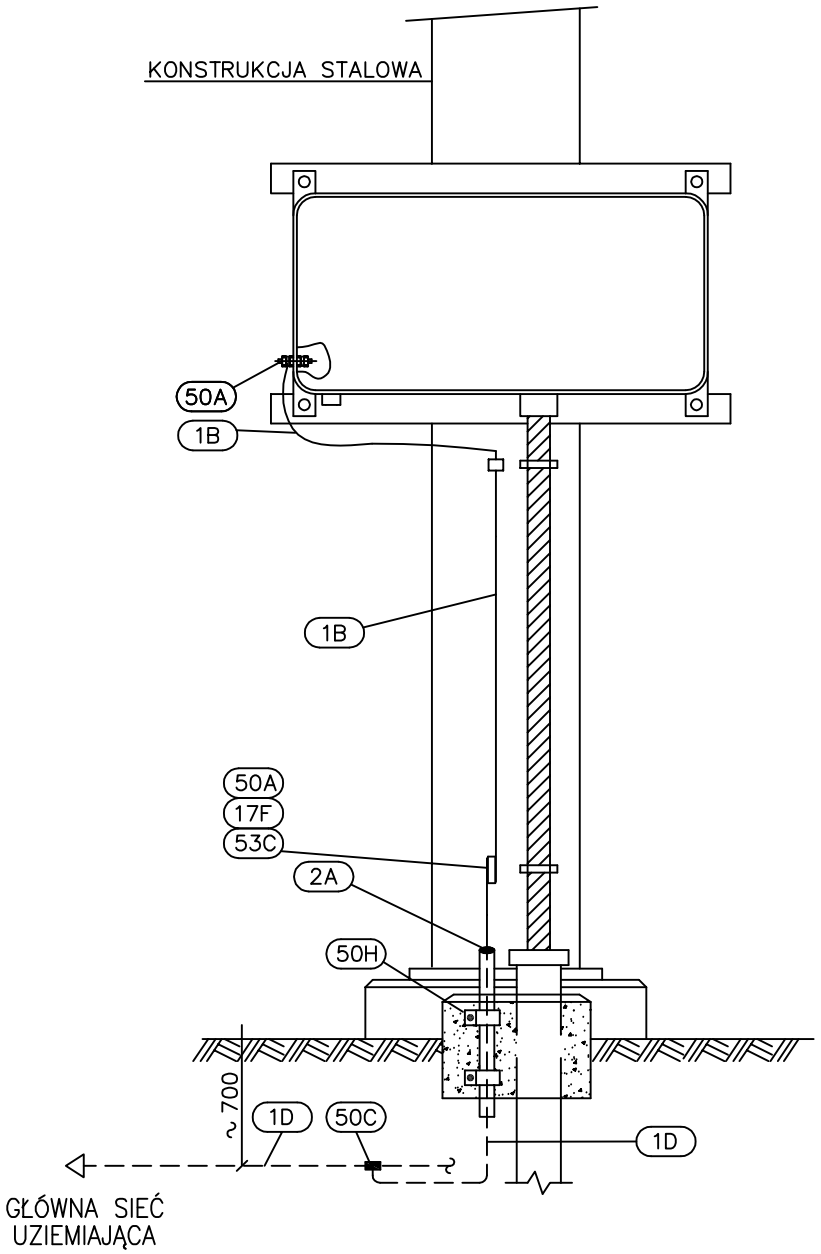

UWAGI:

1. Skrzynka panelu powinna być wyposażona w odpowiednie zaciski lub śruby uziemiające
2. Rurę osłonową uszczelnić przy wylocie bednarki
3. Miejsca spawania zabezpieczyć przed korozją.
4. Przekrój przewodu uziemiającego 1B dobrać wg normy: PN–IEC 60364.

53C	Śruba z łbem okrągłym, płaskim z podkładkami i nakrętką	M8x20 stal nierdzewna	1 kpl.	
50H	Uchwyt mocujący rurę ochronną do fundamentu	wg G01	2	
50C	Spawane połączenie rozgałęźne taśmy stalowej ocynkowanej	wg planu uziemienia	1	
50A	Ucho zaciskowe dla linki lub kabla miedzianego	otw. ø=10mm kab. s=16mm^2	2	
17F	Zacisk uziemiający z blachy stalowej galwanizowanej z otworem ø12mm	70x50 x5mm	1	
2A	Rura ochronna stalowa galwanizowana	ø50 0.6 m	1	
1D	Taśma stalowa ocynkowana (uziom)	30x4mm	–	
1B	Linka miedziana s=16mm^2 w izolacji PVC koloru żółto–zielonego	PCV s=16mm^2	–	
POZ.	WYSZCZEGÓLNIENIE	DANE TECHNICZNE	ILOŚĆ [szt.]	UWAGI