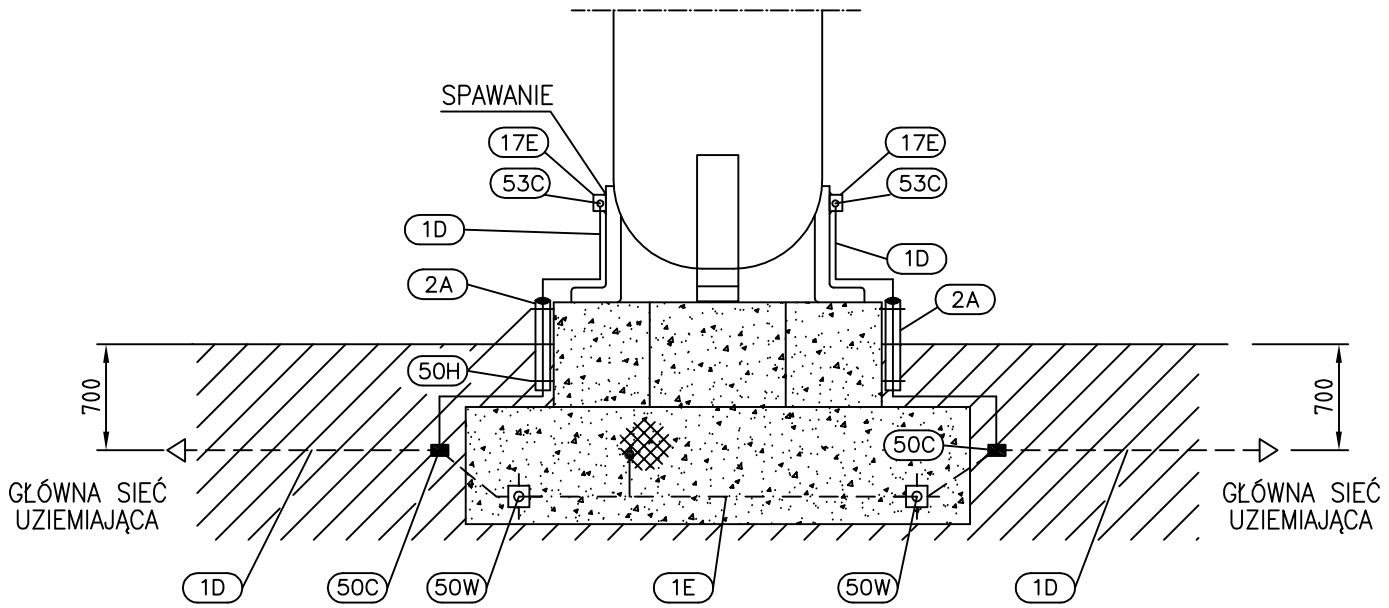


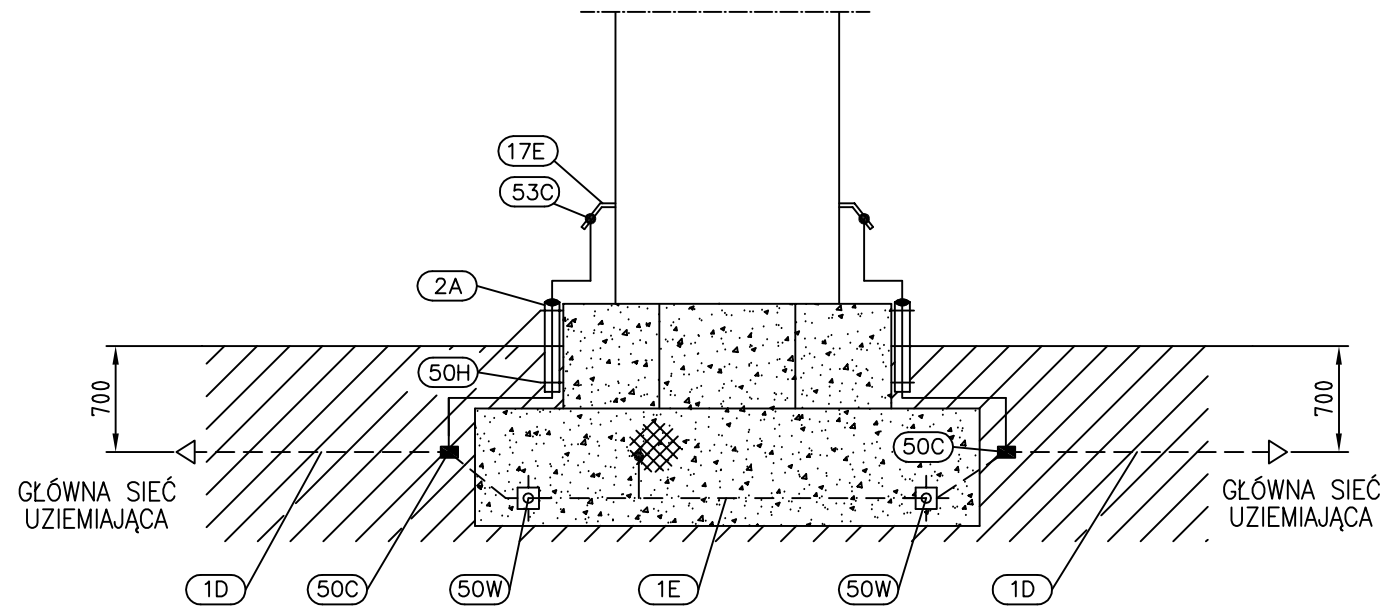


Uwaga:
Gdy ścianaka urządzenia technogicznego pełni również funkcje instalacji odgromowej wówczas dla metalowych urządzeń technologicznych zlokalizowanych w strefie Ex grubość ścianki urządzenia nie powinna być mniejsza niż 5mm. W przypadku wykonania z blach o mniejszej grubości nalezy zastosować zwody nieizolowane pionowe lub poziome podwyzszone lub wysokie.

Monimalne grubości blach stosowanych w urządzeniach technologicznych do odprowadzenia prądu piorunowego:

| Materiał | Grubość $t_1$ mm | Grubość $t_2$ mm | Grubość $t_3$ mm |
|---|---|---|---|
| Ołów | 2,0 | – | - |
| Stal (nierdzewna, ocynkowana) | 0,5 | 4 | 2,5 |
| Tytan | 0,5 | 4 | - |
| Miedź | 0,5 | 5 | 2,5 |
| Aluminium | 0,65 | 7 | 2,5 |
| Cynk | 0,7 | – | - |

Grubość $t_1$ - istnieje możliwość wytopienia otworu w blasze w punkcie wpłynięcia prądu piorunowego ,
Grubość $t_2$ - w miejscu wpłynięcia prądu piorunowego wystąpi jedynie wzrost temperatury blachy ,
Grubość $t_3$ - istnieje możliwość wytopienia otworu w blasze w punkcie wpłynięcia prądu piorunowego (metalowe rury lub zbiorniki - jeśli perforacja nie stworzy niebezpiecznej sytuacji).

| POZ. | WYSZCZEGÓLNIENIE | DANE TECHNICZNE | ILOŚĆ [szt.] | UWAGI |
|---|---|---|---|---|
| 53C | Śruba z łbem okrągłym , płaskim z podkładkami i nakrętką | M10x20 stal nierdzewna | 2 | |
| 50W | Spawane połączenie drutu zbrojeniowego fundamentu z taśmą stalową ocynkowaną | wg projektu budowlanego | 2 | |
| 50H | Uchwyt mocujący rurę ochronną do fundamentu | wg G01 | 4 | |
| 50C | Spawane połączenie rozgałęźne taśmy stalowej ocynkowanej | wg planu uziemienia | 4 | |
| 17E | Zacisk uziemiający z blachy stalowej galwanizowanej z otworem ø12mm | 70x60 x6mm | 2 | |
| 2A | Rura ochronna stalowa galwanizowana | ø 50 0.5 m | 2 | |
| 1E | Pręt zbrojeniowy | wg projektu budowlanego | | |
| 1D | Taśma stalowa ocynkowana (uziom) | 30x4mm | – | |


Opracowanie jest własnością Grupy Lotos SA i nie może być reprodukowane ani udostępniane osobom trzecim w całości lub w części bez pisemnej zgody Grupy Lotos SA