Opracowanie jest własnością Grupy Lotos SA i nie może być reprodukowane ani udostępniane osobom trzecim w całości lub w części bez pisemnej zgody Grupy Lotos SA

ZBORNIK W POZYCJI LEŻĄCEJ

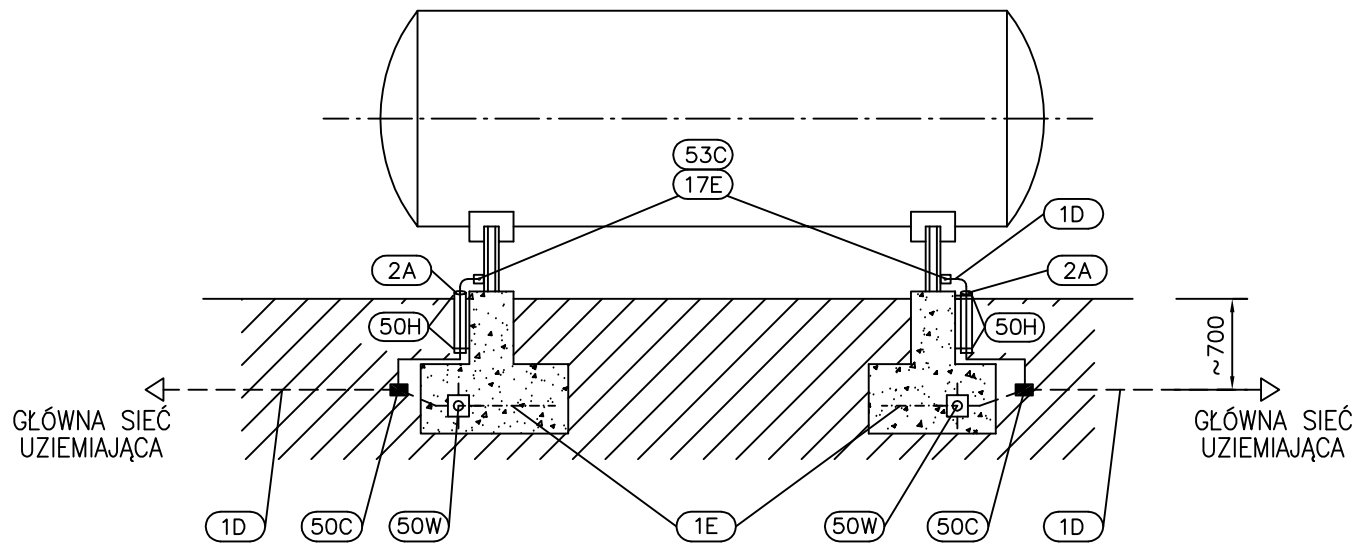

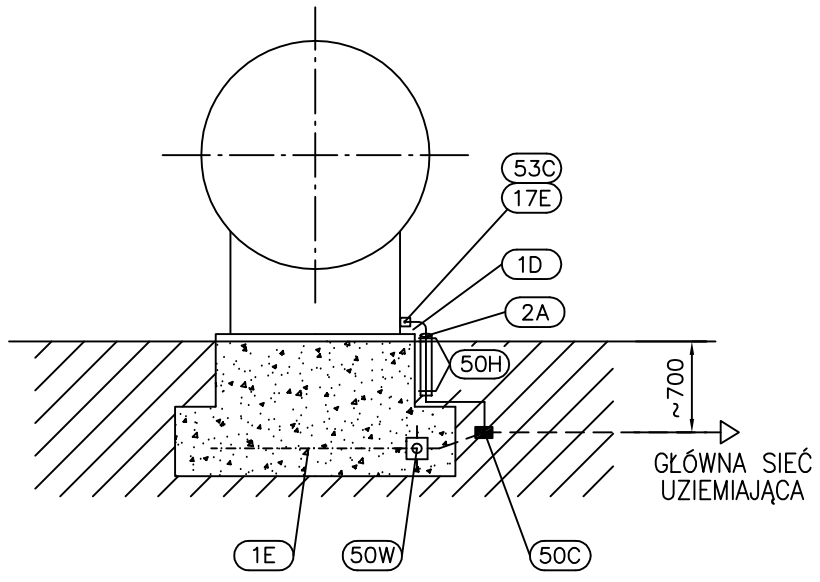

Uwaga:
Gdy ścianaka urządzenia technogicznego pełni również funkcje instalacji odgromowej wówczas dla metalowych urządzeń technologicznych zlokalizowanych w strefie Ex grubość ścianki urządzenia nie powinna być mniejsza niż 5mm. W przypadku wykonania z blach o mniejszej grubości nalezy zastosować zwody nieizolowane pionowe lub poziome podwyzszone lub wysokie.

Monimalne grubości blach stosowanych w urządzeniach technologicznych do odprowadzenia prądu piorunowego:

Materiał	Grubość t_1 mm	Grubość t_2 mm	Grubość t_3 mm
Ołów	2,0	–	-
Stal (nierdzewna, ocynkowana)	0,5	4	2,5
Tytan	0,5	4	-
Miedź	0,5	5	2,5
Aluminium	0,65	7	2,5
Cynk	0,7	–	-

Grubość t_1 - istnieje możliwość wytopienia otworu w blasze w punkcie wpłynięcia prądu piorunowego ,
Grubość t_2 - w miejscu wpłynięcia prądu piorunowego wystąpi jedynie wzrost temperatury blachy ,
Grubość t_3 - istnieje możliwość wytopienia otworu w blasze w punkcie wpłynięcia prądu piorunowego (metalowe rury lub zbiorniki - jeśli perforacja nie stworzy niebezpiecznej sytuacji).

POZ.	WYSZCZEGÓLNIENIE	DANE TECHNICZNE	ILOŚĆ [szt.]	UWAGI
53C	Śruba z łbem sześciokątnym , płaskim z podkładkami i nakrętką	M10x20 stal nierdzewna	2	
50W	Spawane połączenie drutu zbrojeniowego fundamentu z taśmą stalową ocynkowaną	wg projektu budowlanego	2	
50H	Uchwyt mocujący rurę ochronną do fundamentu	wg G01	4	
50C	Spawane połączenie rozgałęźne taśmy stalowej ocynkowanej	wg planu uziemienia	6	
17E	Zacisk uziemiający z blachy stalowej galwanizowanej z otworem ø12mm	70x60 x6mm	2	
2A	Rura ochronna stalowa galwanizowana	ø 50 0.5 m	2	
1E	Drut zbrojeniowy	wg projektu budowlanego		
1D	Taśma stalowa ocynkowana (uziom)	30x4mm	–	