Opracowanie jest własnością Grupy Lotos SA i nie może być reprodukowane ani udostępniane osobom trzecim w całości lub w części bez pisemnej zgody Grupy Lotos SA

LOTOS

ZAŁĄCZNIK NR: 1

G13 - Uziemienie schodów

Spec. nr 4900

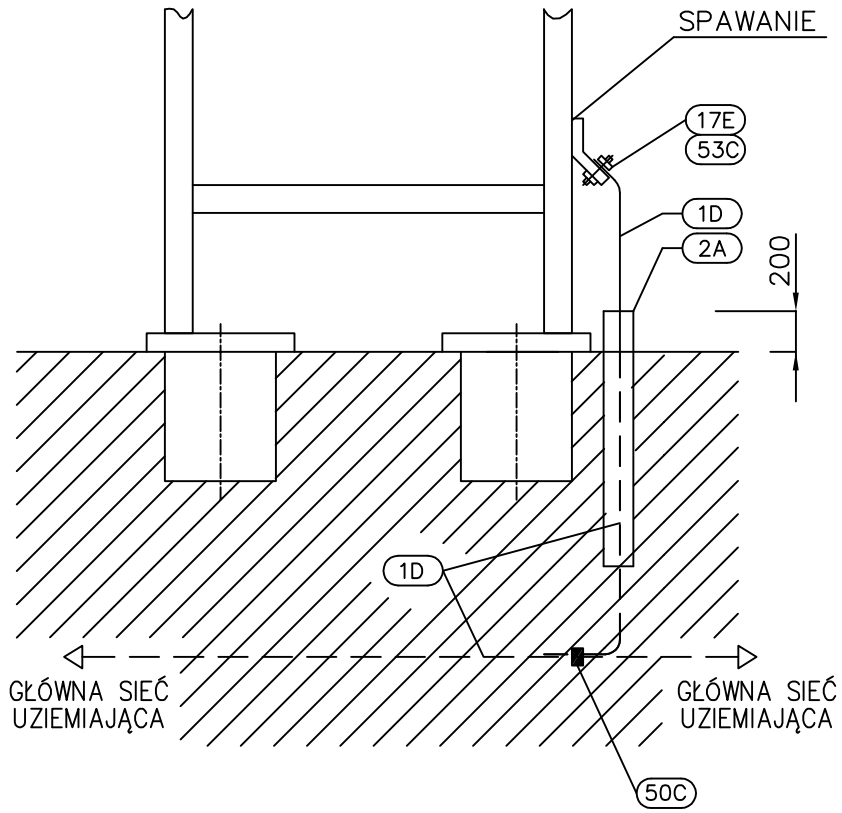

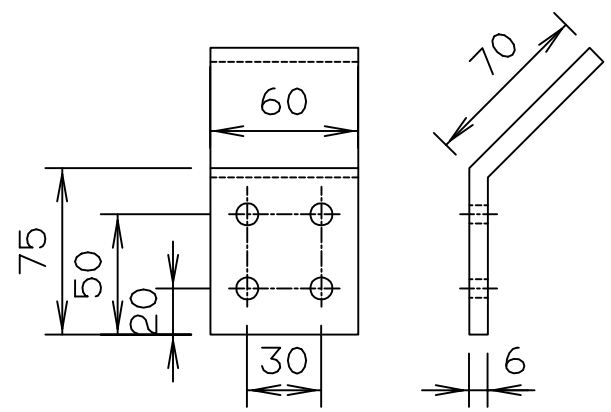

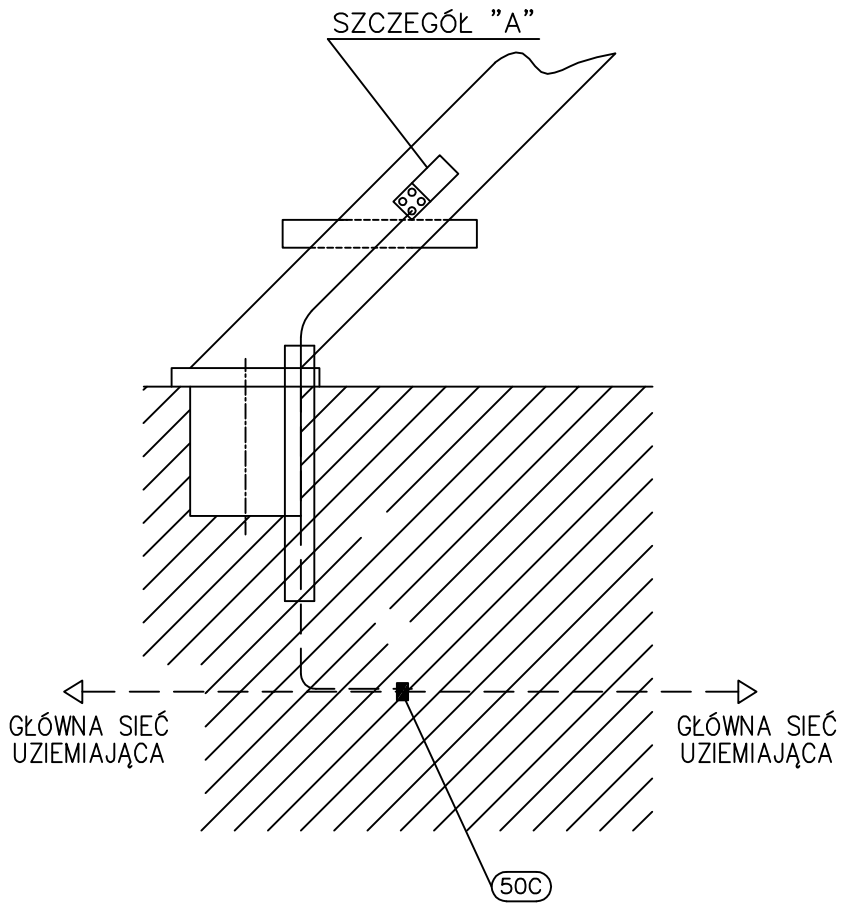

POZ.	WYSZCZEGÓLNIENIE	DANE TECHNICZNE	ILOŚĆ [szt.]	UWAGI
53C	Śruba z łbem sześciokątnym , płaskim z podkładkami i nakrętką	M10x20 stal nierdzewna	1	
50H	Uchwyt mocujący rurę ochronną do fundamentu	wg G01	2	
50C	Spawane połączenie rozgałęźne taśmy stalowej ocynkowanej	wg planu uziemienia	2	
17E	Zacisk uziemiający z blachy stalowej galwanizowanej z 4 otworami ø12mm	70x60 x6mm	1	szczegół "A"
2A	Rura ochronna stalowa galwanizowana	ø 50 0.5 m	1	
1D	Taśma stalowa ocynkowana (uziom)	30x4mm	–	

Nr arch.	Obszar	Podobszar	Nr dokumentu	Nr rew.	Data wydania	Strona	Stron
19348	90	00	PR 60021	1	13.08.2013	A1-15	20