Opracowanie jest własnością Grupy Lotos SA i nie może być reprodukowane ani udostępniane osobom trzecim w całości lub w części bez pisemnej zgody Grupy Lotos SA

LOTOS

ZAŁĄCZNIK NR: 1

G14 - Uziemienie słupa oświetleniowego

Spec. nr 4900

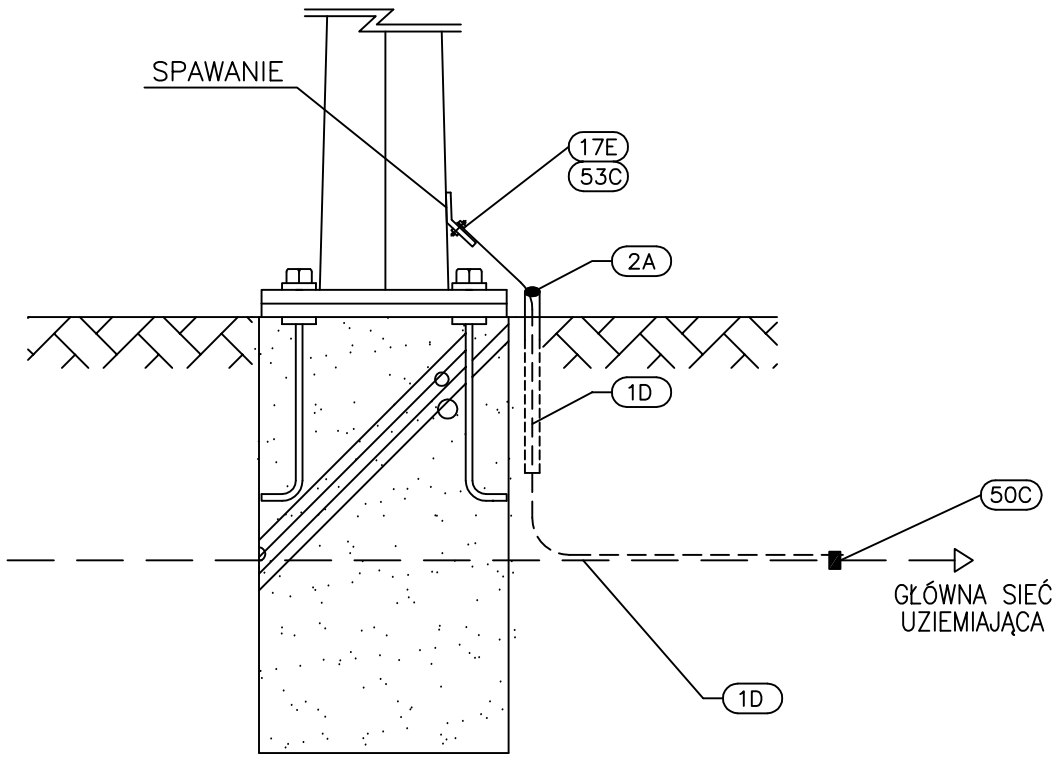

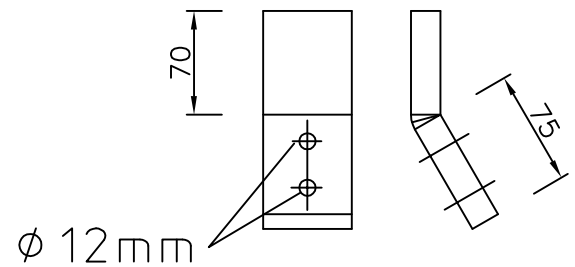

SZCZEGÓŁ "A"

UWAGI:

1. Uchwyt uziemiajacy spawać do konstrukcji słupa

2A	Rura ochronna stalowa galwanizowana	ø 50 0.5 m	1	
53C	Śruba z łbem sześciokątnym , płaskim z podkładkami i nakrętką	M10x20 stal nierdzewna	1	
50C	Spawane połączenie rozgałęźne taśmy stalowej ocynkowanej	wg planu uziemienia	2	
17E	Zacisk uziemiający z blachy stalowej galwanizowanej z otworem ø12mm	70x60 x6mm	2	
1D	Taśma stalowa ocynkowana (uziom)	30x4mm	–	
POZ.	WYSZCZEGÓLNIENIE	DANE TECHNICZNE	ILOŚĆ [szt.]	UWAGI

Nr arch.	Obszar	Podobszar	Nr dokumentu	Nr rew.	Data wydania	Strona	Stron
19348	90	00	PR 60021	1	13.08.2013	A1-16	20