Opracowanie jest własnością Grupy Lotos SA i nie może być reprodukowane ani udostępniane osobom trzecim w całości lub w części bez pisemnej zgody Grupy Lotos SA

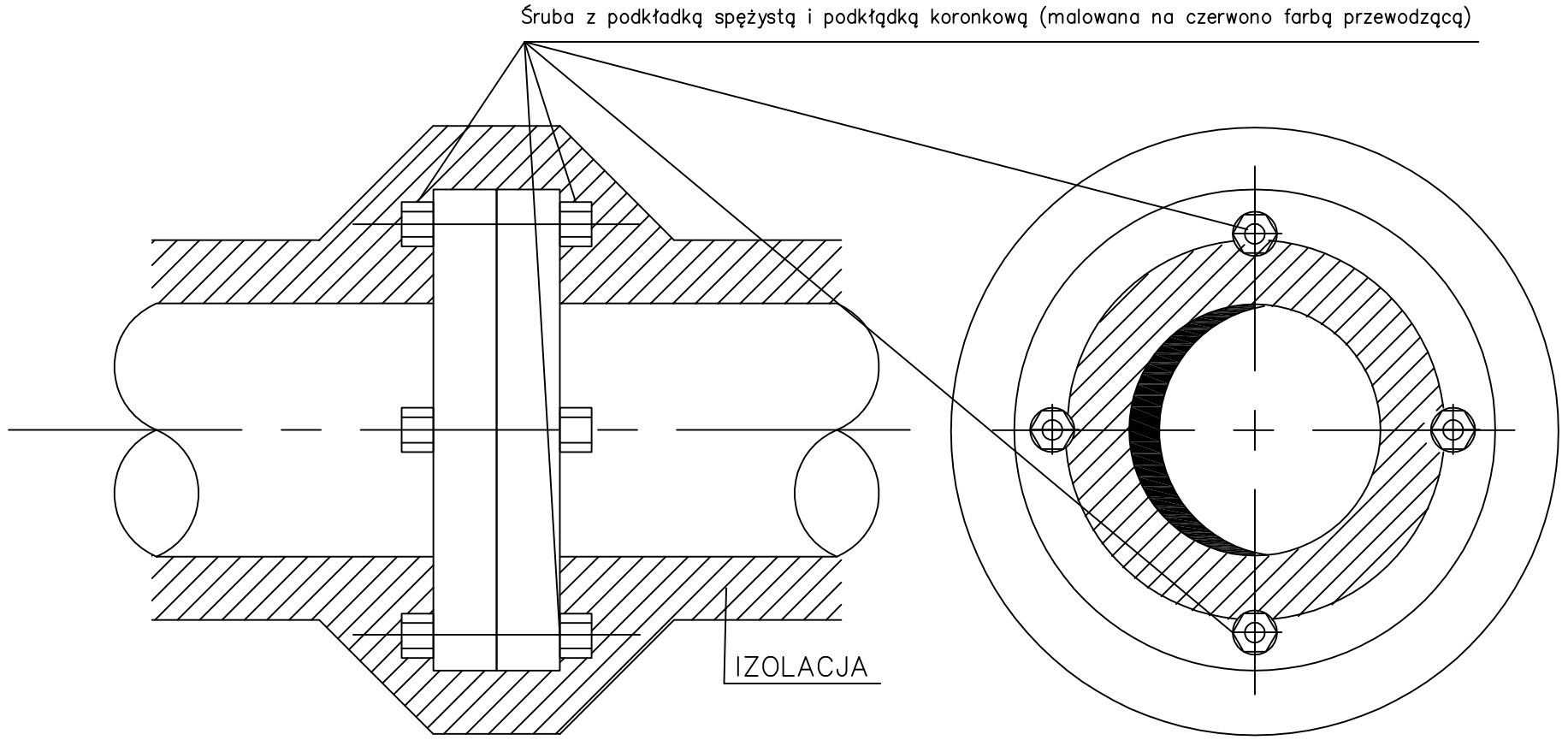

POŁĄCZENIE KOŁNIERZOWE

UWAGI:

1. Nie dopuszcza się stosowania podkładek lub przekładek wykonanych z tworzyw izolacyjnych. Miejsc łączenia nie należy zamalowywać farbą nieprzewodzącą.
2. Opór przejścia między kołnierzami oraz opór w stosunku do uziomu nie powinien przekraczać Ruzmax=100 OHM.
3. Jeżeli złącze kołnierzowe ma co najmniej dwie śruby o łącznym przekroju nie mniejszym od 50 mm^2 zabezpieczone przed obluzowaniem za pomocą podkładki sprężystej lub koronkowej bocznikowanie go oddzielnym mostkiem przewodzącym (np. linką Cu min 6 mm^2) nie jest wymagane.