Opracowanie jest własnością Grupy Lotos SA i nie może być reprodukowane ani udostępniane osobom trzecim w całości lub w części bez pisemnej zgody Grupy Lotos SA

LOTOS

ZAŁĄCZNIK NR: 2

P01-Instalacja podłączenia do silnika nn
(Doprowadzenie kabli podziemne) Ark.1/2

Spec. nr
4900

SKALA 1:20

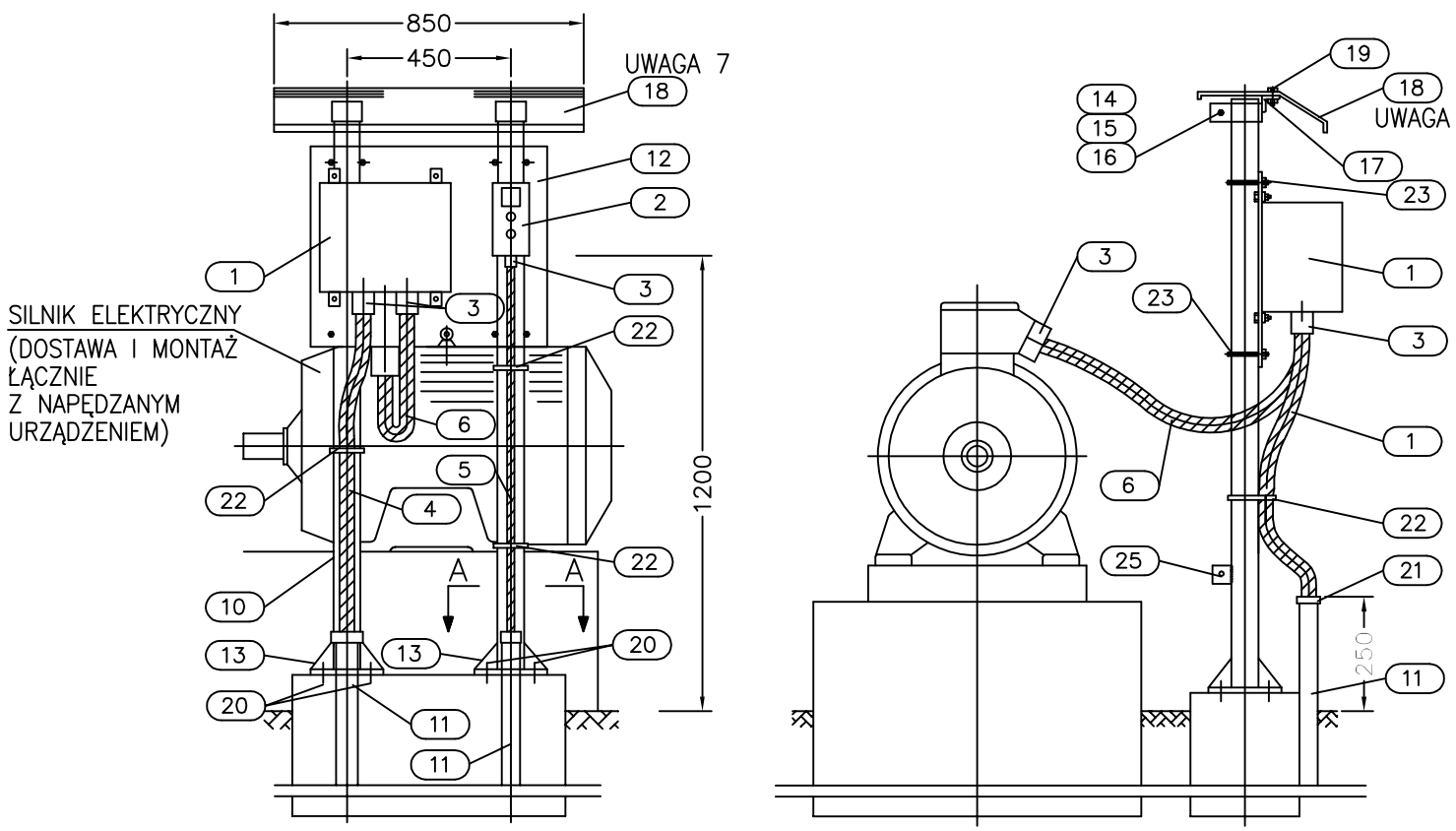

POZ.	WYSZCZEGÓLNIENIE	TYP	DANE TECHNICZNE	ILOŚĆ [szt.]	UWAGI
25	Zacisk uziemiający z blachy stalowej	g=6mm	70x60mm ϕ=12mm	1	
24	Śruba z łbem sześciokątnym, nakrętką i podkładkami	M5x20	ocynkowana	2 kpl.	
23	Śruba "U" dla rury 3" z podkładkami i nakrętkami		ocynkowana	4 kpl.	
22	Samozaciskowy plastikowy pasek do mocowania kabla		wg katalogu dostawcy	3	
21	Tuleja plastikowa dla rur ochronnych (do zabezpieczenia kabla przed uszkodzeniem)	wg sieci kablowej	wg sieci kablowej	2	
20	Śruba rozporowa ϕ12mm	ϕ=12mm		8 kpl.	
19	Śruba z łbem sześciokątnym, nakrętką i podkładkami	M10x20		2 kpl.	
18	Daszek ochronny z blachy stalowej, ocynkowanej	g=1mm	500x850mm	1	patrz UWAGA 7
17	Kątownik stalowy	50x50x4	l=850mm	1	
16	Śruba z łbem sześciokątnym, z nakrętką i podkładkami	M10x60		2 kpl.	
15	Zacisk z rury ϕ4" do mocowania daszku ochronnego do konstrukcji wsporczej	ϕ4" g=4,05mm	l=50mm	2	
14	Blacha stalowa	g=5mm	50x50mm	4	
13	Blacha stalowa (podstawa konstr.wsp.+4 żebra)	g=10mm	200x200mm 55x70mm	2 8	podstawa żebra
12	Blacha stalowa	g=3mm	550x650mm	1	
11	Rura stalowa (ochrona dla kabla siłowego lub sterowniczego–dł. wg planów inst. kabla)	wg sieci kablowej	–	–	
10	Rura stalowa ϕ3"	ϕ3" g=3,65mm	l=1650mm	2	
POZ.	WYSZCZEGÓLNIENIE	TYP	DANE TECHNICZNE	ILOŚĆ [szt.]	UWAGI
B	MATERIAŁY NIE SPECYFIKOWANE ODDZIELNIE W ZESTAWIENIU MATERIAŁÓW PROJEKTU DOSTAWA WYKONAWCY				
6	Przewód oponowy (typ, przekrój i długości dobrane indywidualnie dla danego silnika)		wg katalogu dostawcy	–	Dostawa GL SA
5	Kabel sterowniczy (typ, przekrój i długości dobrane indywidualnie dla danego silnika)		wg katalogu dostawcy	–	Dostawa GL SA
4	Kabel zasilający (typ, przekrój i długości dobrane indywidualnie dla danego silnika)		wg katalogu dostawcy	–	Dostawa GL SA
3	Dławiki kablowe (dobrane indywidualnie dla wyposażenia danego silnika		wg katalogu dostawcy	4	Dostawa GL SA
2	Kolumna sterownicza		wg katalogu dostawcy	1	Dostawa GL SA
1	Skrzynka pośrednicząca		wg katalogu dostawcy	1	Dostawa GL SA
POZ.	WYSZCZEGÓLNIENIE	TYP	DANE TECHNICZNE	ILOŚĆ [szt.]	UWAGI
A	MATERIAŁY I OSPRZĘT UJĘTE W ZESTAWIENIU MATERIAŁÓW PROJEKTU O ICH DOSTAWIE DECYDUJE INWESTOR				

UWAGI:

1. Szczegół montażowy P01 ma zastosowanie dla kolumn sterowniczych i skrzynek pośredniczących w wykonaniu przeciwwybuchowym (Producenci: STAHL, CEAG).
2. Konstrukcję wsporczą mocować do betonowego fundamentu lub posadzki przy pomocy śrub rozporowych ϕ12. Jeśli zachodzi taka możliwość konstrukcje wsporcze należy mocować bezpośrednio do głównego fundamentu silnika.
3. Konstrukcję wsporczą zabezpieczyć przed korozją przez powłoki lakiernicze, Kolor zewnętrznej powłoki i procedura malowania wg zaleceń Inwestora.
4. Pokazane na rysunku spawy wykonać spoiną pachwinową o grubości 0,7 cięższego z łączonych elementów na całej długości stykających się części.
5. Promień gięcia rury ochronnej zależy od minimalnego promienia gięcia zastosowanego kabla. Dla kabli w izolacji PCW i XLPE w powłoce metalowej i niemetalowej, minimalny promień gięcia zarówno dla kabli jak i dla rury należy każdorazowo skoordynować tak aby promień gięcia kabla był mniejszy od promienia gięcia rury.
6. Pokazane na rysunku dławiki kablowe należy dobrać indywidualnie dla danego silnika, w zależności od typu i średnicy zastosowanych kabli siłowych, sterowniczych i przewodów oponowych.
7. Daszek nad skrzynkami i kasetami sterowniczymi należy stosować tylko przy otwartych stanowiskach technologicznych.
8. Wszystkie połączenia skręcane (połączenia śrubowe) zabezpieczyć przed korozją przez zastosowanie odpowiedniego smaru.

Nr arch.	Obszar	Podobszar	Nr dokumentu	Nr rew.	Data wydania	Strona	Stron
19348	90	00	PR 60021	1	30.09.2013	A2-2	24