Opracowanie jest własnością Grupy Lotos SA i nie może być reprodukowane ani udostępniane osobom trzecim w całości lub w części bez pisemnej zgody Grupy Lotos SA

LOTOS

ZAŁĄCZNIK NR: 2

P03-Instalacja podłączenia do silnika SN
(Doprowadzenie kabli podziemne) Ark.1/4

Spec. nr
4900

SKALA 1:25

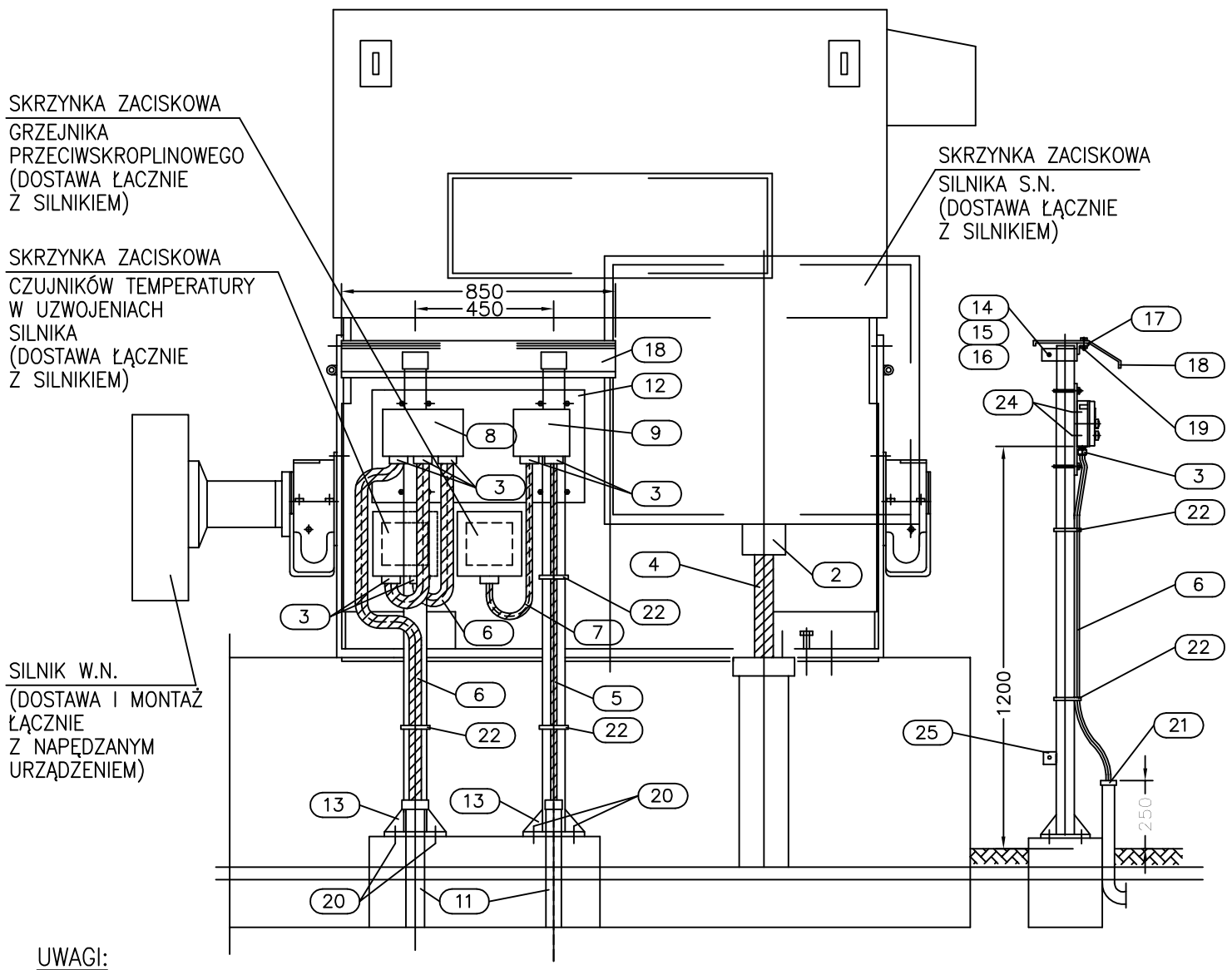

POZ.	WYSZCZEGÓLNIENIE	TYP	DANE TECHNICZNE	ILOŚĆ [szt.]	UWAGI
A	MATERIAŁY I OSPRZĘT UJĘTE W ZESTAWIENIU MATERIAŁÓW PROJEKTU O ICH DOSTAWIE DECYDUJE INWESTOR				
25	Zacisk uziemiający z blachy stalowej	g=6mm	70x60mm ϕ=12mm	1	
24	Śruba z łbem sześciokątnym, nakrętką i podkładkami	M5x20	ocynkowana	2 kpl.	
23	Śruba "U" dla rury 3" z podkładkami i nakrętkami		ocynkowana	6 kpl.	
22	Samozaciskowy plastikowy pasek do mocowania kabla		wg katalogu dostawcy	6	
21	Tuleja plastikowa dla rur ochronnych (do zabezpieczenia kabla przed uszkodzeniem)		dla kabli NN	3	
20	Śruba rozporowa ϕ12mm	ϕ=12mm		12 kpl.	
19	Śruba z łbem sześciokątnym, nakrętką i podkładkami	M10x20		4 kpl.	
18	Daszek ochronny z blachy stalowej, ocynkowanej	g=1mm	300x400mm	1	
17	Kątownik stalowy	50x50x4	l=400mm	1	
16	Śruba z łbem sześciokątnym, z nakrętką i podkładkami	M10x60		3 kpl.	
15	Zacisk z rury ϕ4" do mocowania daszku ochronnego do konstrukcji wsporczej	ϕ4" g=4,05mm	l=50mm	3	
14	Blacha stalowa	g=5mm	50x50mm	6	
13	Blacha stalowa (podstawa konstr.wsp.+4 żebra)	g=10mm	200x200mm 55x70mm	3 12	podstawa żebra
12	Blacha stalowa	g=3mm	200x400mm	1	
11	Rura stalowa (ochrona dla kabla SN i nn i sterowniczego–dł. wg planów inst. kabla)	wg sieci kablowej	–	–	
10	Rura stalowa ϕ3"	ϕ3" g=3,65mm	l=1650mm	3	
POZ.	WYSZCZEGÓLNIENIE	TYP	DANE TECHNICZNE	ILOŚĆ [szt.]	UWAGI
B	MATERIAŁY NIE SPECYFIKOWANE ODDZIELNIE W ZESTAWIENIU MATERIAŁÓW PROJEKTU DOSTAWA WYKONAWCY				
6	Kabel sterowniczy (pomiarowy) (wg listy kablowej)		wg katalogu dostawcy	–	Dostawa GL SA
5	Kabel siłowy nn (wg listy kablowej)		wg katalogu dostawcy	–	Dostawa GL SA
4	Kabel SN (wg listy kablowej)		wg katalogu dostawcy	–	Dostawa GL SA
3	Dławik kablowy (kable nn i sterownicze)		wg katalogu dostawcy	9	Dostawa GL SA
2	Dławik kablowy (kabel SN)		wg katalogu dostawcy	1	Dostawa GL SA
1	Kolumna sterownicza		wg katalogu dostawcy	1	Dostawa GL SA

UWAGI:

1. Szczegół montażowy P03 ma zastosowanie dla kolumn sterowniczych i skrzynek pośredniczących w wykonaniu przeciwwybuchowym (Producenci: STAHL, CEAG).
2. Konstrukcję wsporczą mocować do betonowego fundamentu lub posadzki przy pomocy śrub rozporowych o12. Jeśli zachodzi taka możliwość konstrukcje wsporcze należy mocować bezpośrednio do głównego fundamentu silnika.
3. Konstrukcję wsporczą zabezpieczyć przed korozją przez powłoki lakiernicze, Kolor zewnętrznej powłoki i procedura malowania wg zaleceń Inwestora.
4. Pokazane na rysunku spawy wykonać spoiną pachwinową o grubości 0,7 cięższego z łączonych elementów na całej długości stykających się części.
5. Promień gięcia rury ochronnej zależy od minimalnego promienia gięcia zastosowanego kabla. Dla kabli w izolacji PCW i XLPE w powłoce metalowej i niemetalowej, minimalny promień gięcia zarówno dla kabli jak i dla rury należy każdorazowo skoordynować tak aby promień gięcia kabla był mniejszy od promienia gięcia rury.
6. Pokazane na rysunku dławiki kablowe należy dobrać indywidualnie dla danego silnika, w zależności od typu i średnicy zastosowanych kabli siłowych, sterowniczych i przewodów oponowych.
7. Daszek nad skrzynkami i kasetami sterowniczymi należy stosować tylko przy otwartych stanowiskach technologicznych.
8. Wszystkie połączenia skręcane (połączenia śrubowe) zabezpieczyć przed korozją przez zastosowanie odpowiedniego typu smaru.