Opracowanie jest własnością Grupy Lotos SA i nie może być reprodukowane ani udostępniane osobom trzecim w całości lub w części bez pisemnej zgody Grupy Lotos SA

ZAŁĄCZNIK NR: 2

P03-Instalacja podłączenia do silnika SN
(Doprowadzenie kabli podziemne) Ark.4/4

Spec. nr
4900

SZCZEGÓŁ "B" (POZ. 14,15,16,29)

UCHWYT DO MOCOWANIA
DASZKU NA KONSTRUKCJI WSPORCZEJ KOLUMNY
I SKRZYNKI POŚREDNICZĄCEJ
SKALA 1:5

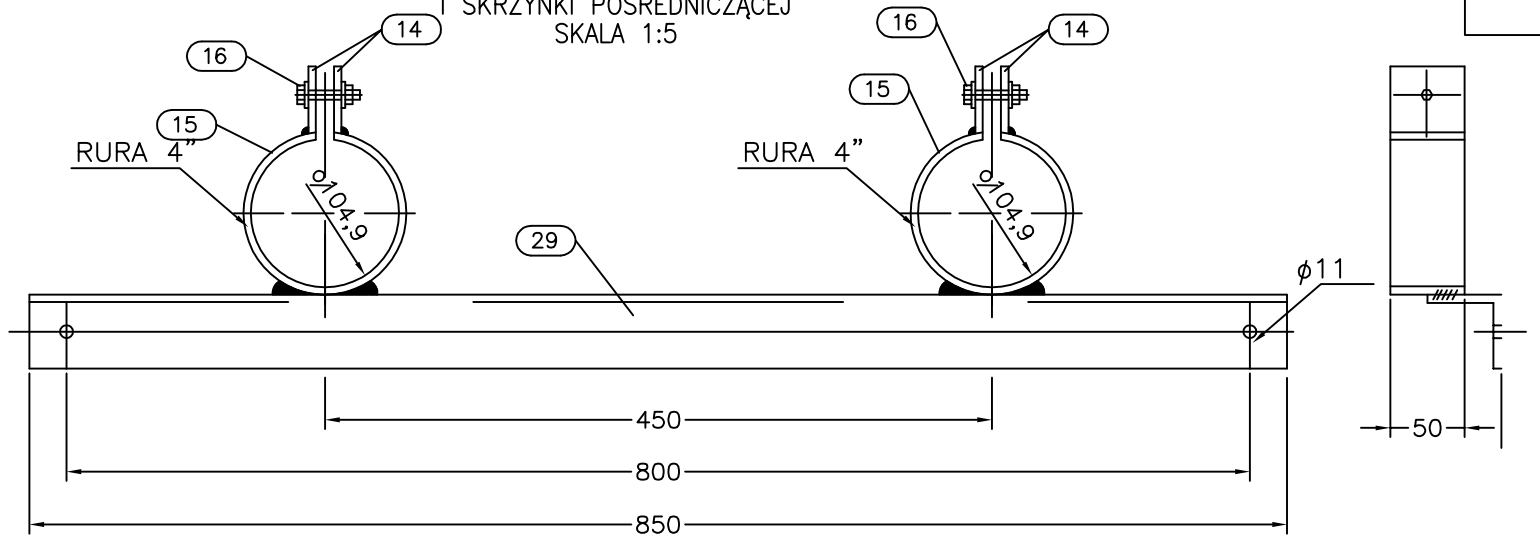

SZCZEGÓŁ "A" (POZ.12)

ROZMIESZCZENIE OTWORÓW NA BLASZE
DO MOCOWANIA KOLUMNY STEROWNICZEJ
I SKRZYNKI POŚREDNICZĄCEJ
SKALA 1:10

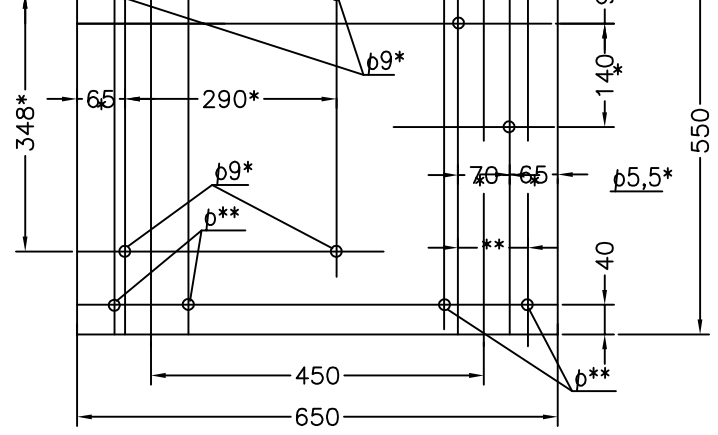

A–A

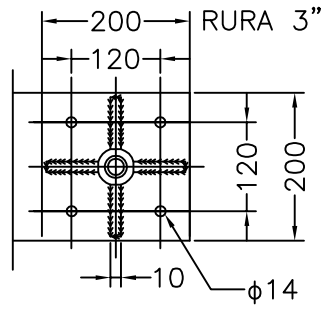

UWAGA:

1. Wymiary oznaczone * są przykładowe i wymagają sprawdzenia i dopasowania do zastosowanej skrzynki pośredniczącej i kolumny sterowniczej.
2. Wymiary oznaczone dwoma gwiazdkami ** należy dopasować do zastosowanych śrub "U" poz.

UWAGI:

1. Szczegół montażowy P03 ma zastosowanie dla kolumn sterowniczych i skrzynek pośredniczących w wykonaniu przeciwwybuchowym (Producenci: STAHL, CEAG).
2. Konstrukcję wsporczą mocować do betonowego fundamentu lub posadzki przy pomocy śrub rozporowych ø12. Jeśli zachodzi taka możliwość konstrukcje wsporcze należy mocować bezpośrednio do głównego fundamentu silnika.
3. Konstrukcję wsporczą zabezpieczyć przed korozją przez powłoki lakiernicze, Kolor zewnętrznej powłoki i procedura malowania wg zaleceń Inwestora.
4. Pokazane na rysunku spawy wykonać spoiną pachwinową o grubości 0,7 cięższego z łączonych elementów na całej długości stykających się części.
5. Promień gięcia rury ochronnej zależy od minimalnego promienia gięcia zastosowanego kabla. Dla kabli w izolacji PCW i XLPE w powłoce metalowej i niemetalowej, minimalny promień gięcia zarówno dla kabli jak i dla rury należy każdorazowo skoordynować tak aby promień gięcia kabla był mniejszy od promienia gięcia rury.
6. Pokazane na rysunku dławiki kablowe należy dobrać indywidualnie dla danego silnika, w zależności od typu i średnicy zastosowanych kabli siłowych, sterowniczych i przewodów oponowych.
7. Daszek nad skrzynkami i kasetami sterowniczymi należy stosować tylko przy otwartych stanowiskach technologicznych.
8. Wszystkie połaczenia skręcane (połączenia śrubowe) zabezpieczyć przed korozją przez zastosowanie odpowiedniego typu smaru.

	Patrz strony 6 i 7				
POZ.	WYSZCZEGÓLNIENIE	TYP	DANE TECHNICZNE	ILOŚĆ [szt.]	UWAGI
B	MATERIAŁY NIE SPECYFIKOWANE ODDZIELNIE W ZESTAWIENIU MATERIAŁÓW PROJEKTU DOSTAWA WYKONAWCY				
	Patrz strony 6 i 7				
POZ.	WYSZCZEGÓLNIENIE	TYP	DANE TECHNICZNE	ILOŚĆ [szt.]	UWAGI
A	MATERIAŁY I OSPRZĘT UJĘTE W ZESTAWIENIU MATERIAŁÓW PROJEKTU O ICH DOSTAWIE DECYDUJE INWESTOR				