Opracowanie jest własnością Grupy Lotos SA i nie może być reprodukowane ani udostępniane osobom trzecim w całości lub w części bez pisemnej zgody Grupy Lotos SA

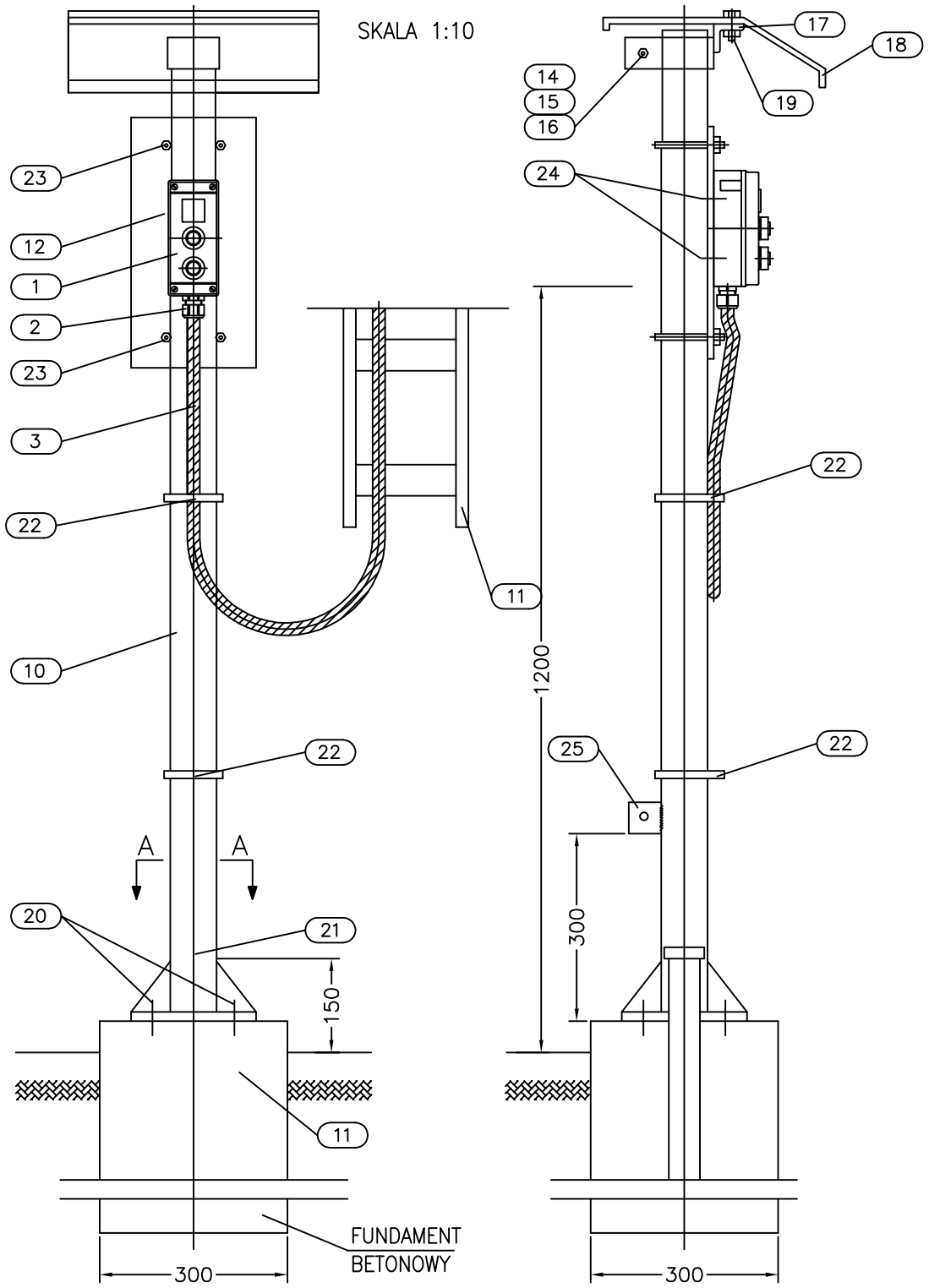

UWAGI:

1. Szczegół montażowy P05 ma zastosowanie dla kolumn sterowniczych i skrzynek pośredniczących w wykonaniu przeciwwybuchowym (Producenci: STAHL, CEAG).
2. Konstrukcję wsporczą mocować do betonowego fundamentu lub posadzki przy pomocy śrub rozporowych ø12. Jeśli zachodzi taka możliwość konstrukcje wsporcze należy mocować bezpośrednio do głównego fundamentu silnika.
3. Konstrukcję wsporczą zabezpieczyć przed korozją przez powłoki lakiernicze, Kolor zewnętrznej powłoki i procedura malowania wg zaleceń Inwestora.
4. Pokazane na rysunku spawy wykonać spoiną pachwinową o grubości 0,7 cięższego z łączonych elementów na całej długości stykających się części.
5. Promień gięcia rury ochronnej zależy od minimalnego promienia gięcia zastosowanego kabla. Dla kabli w izolacji PCW i XLPE w powłoce metalowej i niemetalowej, minimalny promień gięcia zarówno dla kabli jak i dla rury należy każdorazowo skoordynować tak aby promień gięcia kabla był mniejszy od promienia gięcia rury.
6. Daszek nad skrzynkami i kasetami sterowniczymi należy stosować tylko przy otwartych stanowiskach technologicznych.
7. Wszystkie połączenia skręcane (połączenia śrubowe) zabezpieczyć przed korozją przez zastosowanie odpowiedniego typu smaru.

LOTOS

ZAŁĄCZNIK NR: 2

P05-Instalacja kolumny sterowniczej, solo
(Doprowadzenie kabli nadziemne) Ark.1/2

Spec. nr
4900

POZ.	WYSZCZEGÓLNIENIE	TYP	DANE TECHNICZNE	ILOŚĆ [szt.]	UWAGI
25	Zacisk uziemiający z blachy stalowej	g=6mm	70x60mm ø=12mm	1	
24	Śruba z łbem sześciokątnym, nakrętką i podkładkami	M5x20	ocynkowana	2 kpl.	
23	Śruba "U" dla rury 3" z podkładkami i nakrętkami		ocynkowana	2 kpl.	
22	Samozaciskowy plastikowy pasek do mocowania kabla		wg katalogu dostawcy	2	
21	–		–	–	
20	Śruba rozporowa ø12mm	ø=12mm		4 kpl.	
19	Śruba z łbem sześciokątnym, nakrętką i podkładkami	M10x20		2 kpl.	
18	Daszek ochronny z blachy stalowej, ocynkowanej	g=1mm	300x400mm	1	
17	Kątownik stalowy	50x50x4	l=400mm	1	
16	Śruba z łbem sześciokątnym, z nakrętką i podkładkami	M10x60		1 kpl.	
15	Zacisk z rury ø4" do mocowania daszku ochronnego do konstrukcji wsporczej	ø4" g=4,05mm	l=50mm	1	
14	Blacha stalowa	g=5mm	50x50mm	2	
13	Blacha stalowa (podstawa konstr.wsp.+4 żebra)	g=10mm	200x200mm 55x70mm	1 4	podstawa żebra
12	Blacha stalowa	g=3mm	200x400mm	1	
11	Drabina lub korytko (dla kabla siłowego sterowniczego–dł. wg planów inst. kabla)	ø1" g=2,9mm	–	–	
10	Rura stalowa ø3"	ø3" g=3,65mm	l=1650mm	1	
POZ.	WYSZCZEGÓLNIENIE	TYP	DANE TECHNICZNE	ILOŚĆ [szt.]	UWAGI
B	MATERIAŁY NIE SPECYFIKOWANE ODDZIELNIE W ZESTAWIENIU MATERIAŁÓW PROJEKTU DOSTAWA WYKONAWCY				
3	Kabel sterowniczy (wg listy kablowej)		wg katalogu dostawcy	1	Dostawa GL SA
2	Dławik kablowy		wg katalogu dostawcy	1	Dostawa GL SA
1	Kolumna sterownicza		wg katalogu dostawcy	1	Dostawa GL SA
POZ.	WYSZCZEGÓLNIENIE	TYP	DANE TECHNICZNE	ILOŚĆ [szt.]	UWAGI
A	MATERIAŁY I OSPRZĘT UJĘTE W ZESTAWIENIU MATERIAŁÓW PROJEKTU O ICH DOSTAWIE DECYDUJE INWESTOR				

Nr arch.	Obszar	Podobszar	Nr dokumentu	Nr rew.	Data wydania	Strona	Stron
19348	90	00	PR 60021	1	30.09.2013	A2-12	24