Opracowanie jest własnością Grupy Lotos SA i nie może być reprodukowane ani udostępniane osobom trzecim w całości lub w części bez pisemnej zgody Grupy Lotos SA

ZAŁĄCZNIK NR: 2

P07-Instalacja skrzynki rozdzielczej/sterowniczej
(Doprowadzenie kabli nadziemne)

Spec. nr
4900

SKALA 1:20

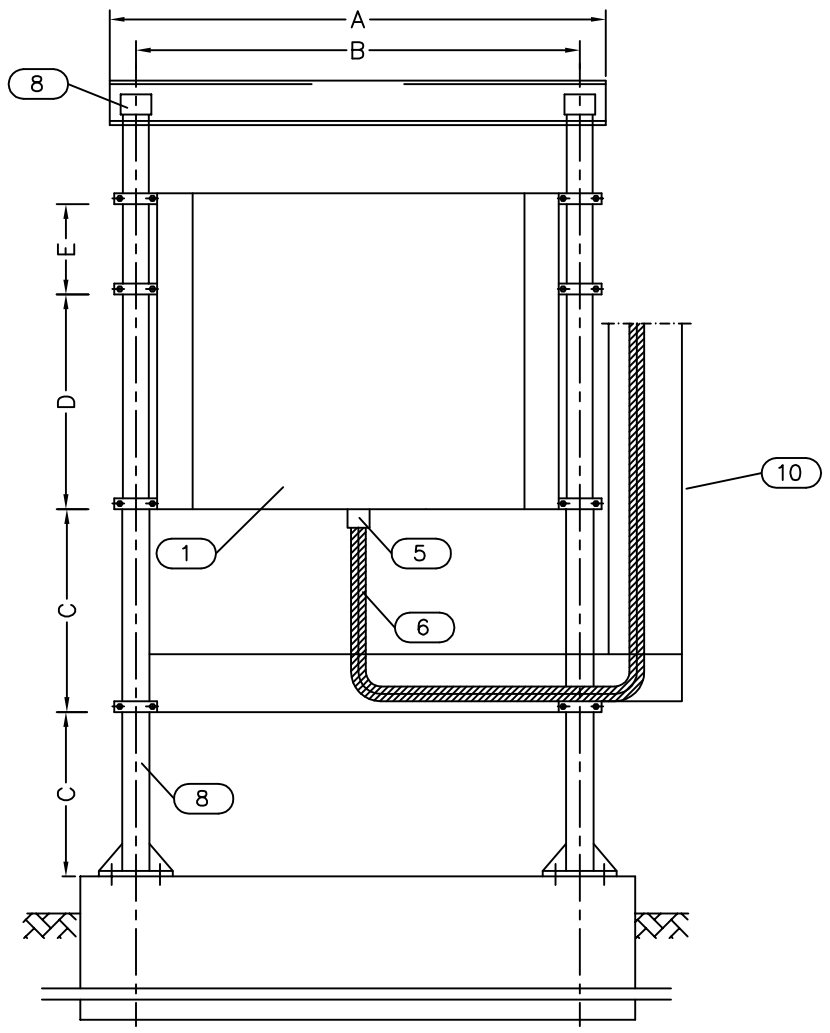

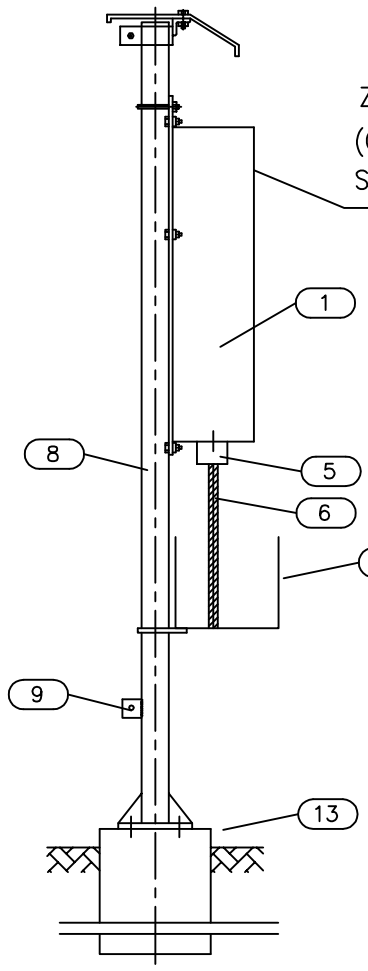

10	Drabina lub korytko kablowe (dla kabla siłowego, długość wg planów instal. kabla)		wg sieci kablowej	–	
9	Zacisk uziemiający z blachy stalowej galwanizowanej z 4 otworami ø12mm		70x60 x6mm	1	
8	Konstrukcja wsporcza pod skrzynkę wyżarzarki RW		wg rozwiązań Wykonawcy	1	
POZ.	WYSZCZEGÓLNIENIE	TYP	DANE TECHNICZNE	ILOŚĆ [szt.]	UWAGI
B	MATERIAŁY NIE SPECYFIKOWANE ODDZIELNIE W ZESTAWIENIU MATERIAŁÓW PROJEKTU DOSTAWA WYKONAWCY				
6	Kabel zasilający (typ, przewód i długość dobrane indywidualnie zgodnie z przeznaczeniem odbiornika)	–	–		Dostawa GL SA
5	Dławik kablowy (dobrany indywidualnie do wyposażenia odpływu)		wg katalogu dostawcy	1	Dostawa GL SA
1	Skrzynka wyżarzarki RW		wg katalogu dostawcy	1	Dostawa GL SA
POZ.	WYSZCZEGÓLNIENIE	TYP	DANE TECHNICZNE	ILOŚĆ [szt.]	UWAGI
A	MATERIAŁY I OSPRZĘT UJĘTE W ZESTAWIENIU MATERIAŁÓW PROJEKTU O ICH DOSTAWIE DECYDUJE INWESTOR				

UWAGI:

1. Szczegół montażowy P07 ma zastosowanie dla montażu skrzynki w wykonaniu przeciwwybuchowym (Producenci: STAHL, CEAG).
2. Konstrukcję wsporczą mocować do betonowego fundamentu lub posadzki przy pomocy śrub rozporowych ø12.
3. Konstrukcje wsporcze zabezpieczyć przed korozją przez powłoki lakiernicze, Kolor zewnętrznej powłoki i procedura malowania wg zaleceń Inwestora.
4. Promień gięcia rury ochronnej zależy od minimalnego promienia gięcia zastosowanego kabla. Dla kabli w izolacji PCW i XLPE w powłoce metalowej i niemetalowej, minimalny promień gięcia zarówno dla kabli jak i dla rury należy każdorazowo skoordynować tak aby promień gięcia kabla był mniejszy od promienia gięcia rury.
5. Pokazane na rysunku dławiki kablowe należy dobrać indywidualnie dla danego odbioru, w zależności od typu i średnicy zastosowanych kabli siłowych, sterowniczych i przewodów oponowych.
6. Wymiary konstrukcji wsporczej A, B, C, D, E ustala Wykonawca po dostawie skrzynki wyżarzarki RW. Wielkość wymiaru C max. 40cm.
7. Ciężar określony indywidualnie po dobraniu skrzynki.
8. Daszek nad skrzynkami i kasetami sterowniczymi należy stosować tylko przy otwartych stanowiskach technologicznych.
9. Wszystkie połączenia skręcane (połaczenia śrubowe) zabezpieczyć przed korozją przez zastosowanie odpowiedniego typu smaru.

Nr arch.	Obszar	Podobszar	Nr dokumentu	Nr rew.	Data wydania	Strona	Stron
19348	90	00	PR 60021	1	30.09.2013	A2-15	24