Opracowanie jest własnością Grupy Lotos SA i nie może być reprodukowane ani udostępniane osobom trzecim w całości lub w części bez pisemnej zgody Grupy Lotos SA

ZAŁĄCZNIK NR: 2

Spec. nr 4900

P09-Instalacja gniazda wtykowego 3-fazowego. Doprowadzenie kabli podziemne. Mocowanie do słupa betonowego.

SKALA 1:5

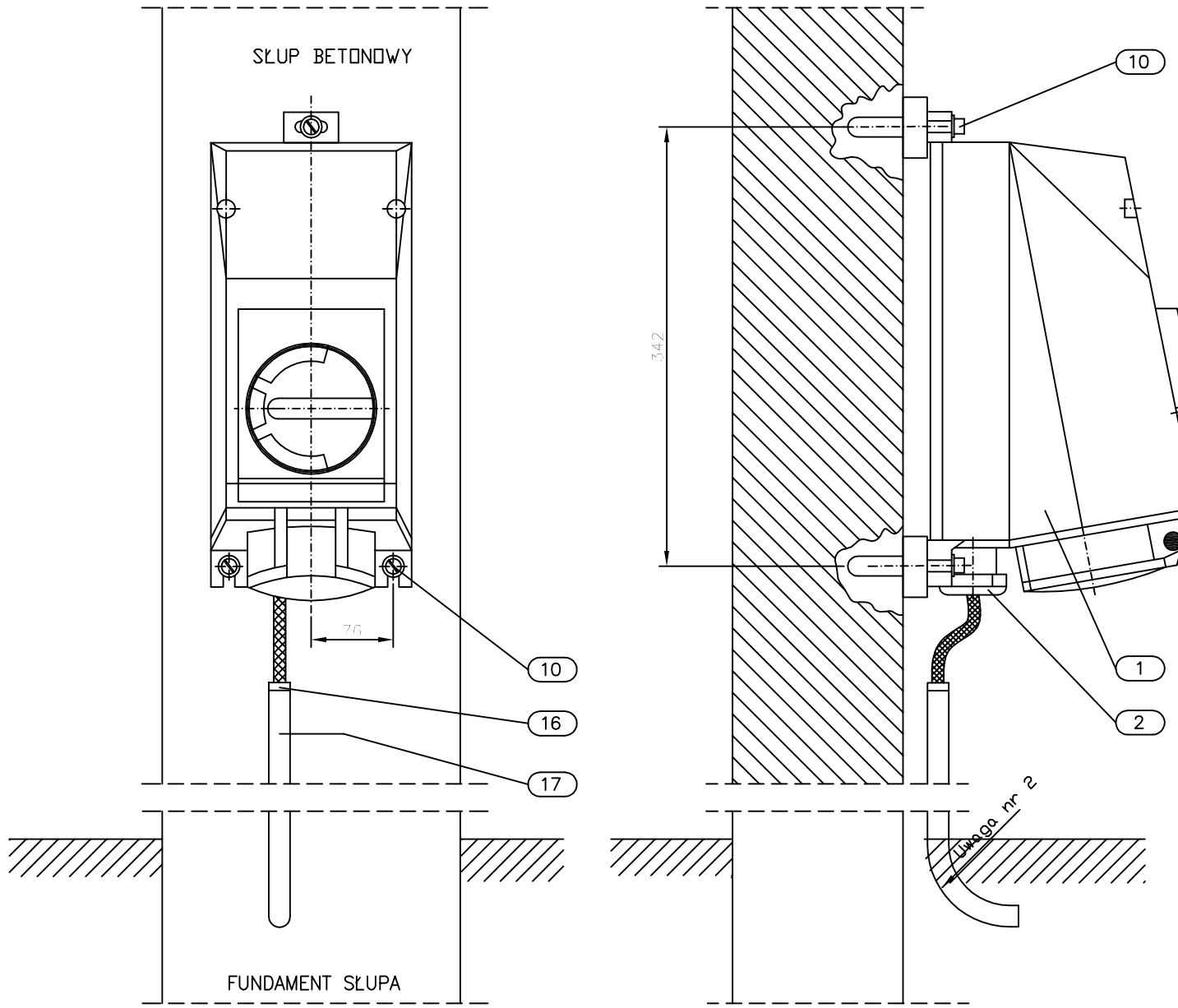

UWAGI:

1. Szczegół montażowy P09 ma zastosowanie do gniazda wtykowego trójfazowego w wykonaniu przeciwwybuchowym. (Producenci: STAHL, CEAG)
2. Promień gięcia rury ochronnej zależy od minimalnego promienia gięcia zastosowanego kabla. Dla kabli w izolacji PCW i XLPE w powłoce metalowej i nie metalowej, minimalny promień gięcia zarówno dla kabla jak i dla rury należy każdorazowo skoordynować tak aby promień gięcia kabla był mniejszy od promienia gięcia rury.
3. Rurę osłonową uziomu uszczelnić przy wylocie bednarki.
4. Wszystkie połączenia skręcane (połączenia śrubowe) zabezpieczyć przed korozją przez zastosowanie odpowiedniego typu smaru.

POZ.	WYSZCZEGÓLNIENIE	TYP	DANE TECHNICZNE	ILOŚĆ [szt.]	UWAGI
17	Rura stalowa 3/2" (ochrona kabli zasila-jących; długość wg planów instalacyjnych)		ø3/2" g=2,9mm		
16	Tuleja plastikowa do rury 3/2" (zabezpieczenie kabla przed uszkodzeniem)		do rury 3/2"	1	
10	Śruba rozporowa z podkładką ø8mm			3kpl.	
B	MATERIAŁY NIE SPECYFIKOWANE ODDZIELNIE W ZESTAWIENIU MATERIAŁÓW PROJEKTU DOSTAWA WYKONAWCY				
3	Zaślepka		wg katalogu dostawcy	1	
2	Dławik kablowy		wg katalogu dostawcy	1	
1	Gniazdo wtykowe trójfazowe EEx wykonanie dla stref zagrożonych wybuchem		wg katalogu dostawcy	1	Uwaga 1
POZ.	WYSZCZEGÓLNIENIE	TYP	DANE TECHNICZNE	ILOŚĆ [szt.]	UWAGI
A	MATERIAŁY I OSPRZĘT UJĘTE W ZESTAWIENIU MATERIAŁÓW PROJEKTU O ICH DOSTAWIE DECYDUJE INWESTOR				

Nr arch.	Obszar	Podobszar	Nr dokumentu	Nr rew.	Data wydania	Strona	Stron
19348	90	00	PR 60021	1	30.09.2013	A2-17	24