Opracowanie jest własnością Grupy Lotos SA i nie może być reprodukowane ani udostępniane osobom trzecim w całości lub w części bez pisemnej zgody Grupy Lotos SA

LOTOS	ZAŁĄCZNIK NR: 2	Spec. nr 4900
	P11-Instalacja gniazda wtykowego 3-fazowego. Doprowadzenie kabli nadziemne. Mocowanie do słupa betonowego.	

SKALA 1:5

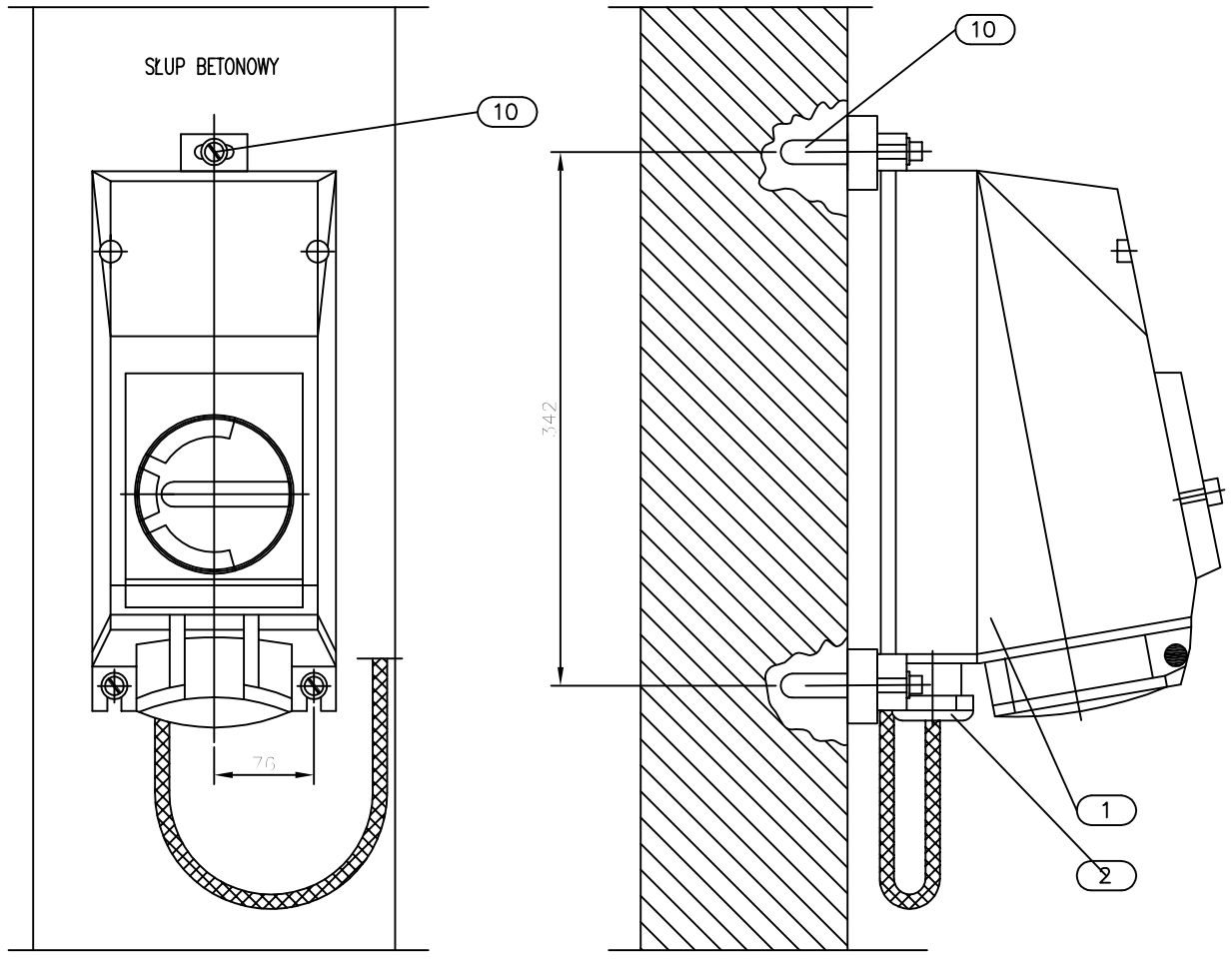

UWAGI:

1. Szczegół montażowy P11 ma zastosowanie do gniazda wtykowego trójfazowego w wykonaniu przeciwwybuchowym. (Producenci: STAHL, CEAG)

2. Gniazdo wtykowe mocować do betonu przy pomocy śrub rozporowych ϕ 8mm.

10	Śruba rozporowa z podkładką ø 8mm			3kpl.	
POZ.	WYSZCZEGÓLNIENIE	TYP	DANE TECHNICZNE	ILOŚĆ [szt.]	UWAGI
B	MATERIAŁY NIE SPECYFIKOWANE ODDZIELNIE W ZESTAWIENIU MATERIAŁÓW PROJEKTU DOSTAWA WYKONAWCY				
3	Zaślepka		wg katalogu dostawcy	1	
2	Dławik kablowy		wg katalogu dostawcy	1	
1	Gniazdo wtykowe trójfazowe EEx wykonanie dla stref zagrożonych wybuchem		wg katalogu dostawcy	1	Uwaga 1
POZ.	WYSZCZEGÓLNIENIE	TYP	DANE TECHNICZNE	ILOŚĆ [szt.]	UWAGI
A	MATERIAŁY I OSPRZĘT UJĘTE W ZESTAWIENIU MATERIAŁÓW PROJEKTU O ICH DOSTAWIE DECYDUJE INWESTOR				

Nr arch.	Obszar	Podobszar	Nr dokumentu	Nr rew.	Data wydania	Strona	Stron
19348	90	00	PR 60021	1	30.09.2013	A2-19	24