Opracowanie jest własnością Grupy Lotos SA i nie może być reprodukowane ani udostępniane osobom trzecim w całości lub w części bez pisemnej zgody Grupy Lotos SA

LOTOS	ZAŁĄCZNIK NR: 2	Spec. nr 4900
	P12-Instalacja gniazda wtykowego 3-fazowego. Doprowadzenie kabli nadziemne. Mocowanie do słupa stalowego.	

SKALA 1:5

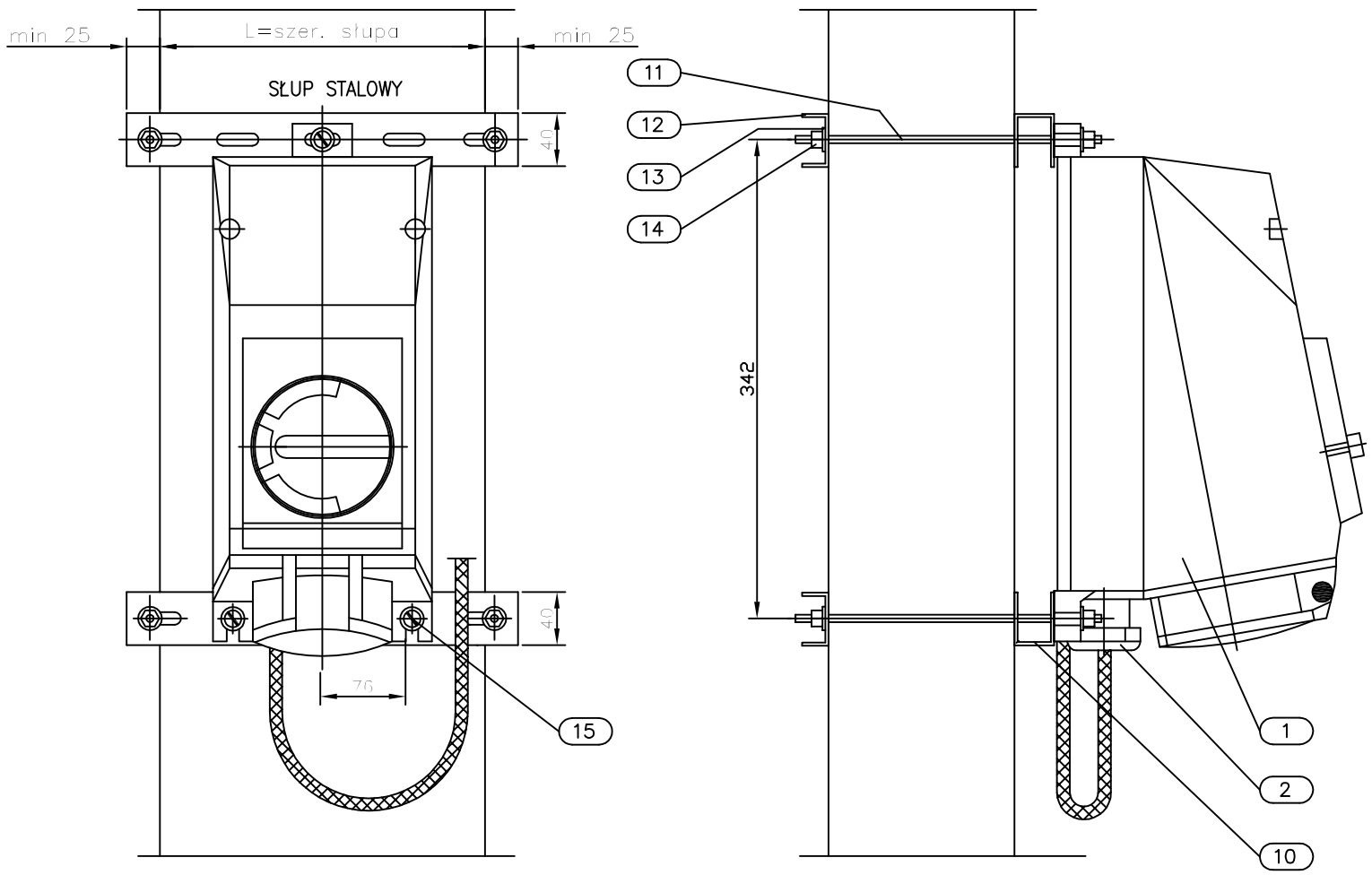

15	Śruba z łbem sześciokątnym M8, podkładką i nakrętką		M8x20	3kpl.	
14	Nakrętki, podkładki ocynkowane		M6	8kpl.	
13	Podkładka specjalna ocynkowana ϕ 18/6,5			8	
12	Profil stalowy perforowany ocynkowany		38x22mm	2	
11	Pręt gwintowany ocynkowany M6		M6	4	
10	Profil stalowy perforowany ocynkowany		44x38mm g=2mm	2	
POZ.	WYSZCZEGÓLNIENIE	TYP	DANE TECHNICZNE	ILOŚĆ [szt.]	UWAGI
B	MATERIAŁY NIE SPECYFIKOWANE ODDZIELNIE W ZESTAWIENIU MATERIAŁÓW PROJEKTU DOSTAWA WYKONAWCY				
3	Zaślepka		wg katalogu dostawcy	1	
2	Dławik kablowy		wg katalogu dostawcy	1	
1	Gniazdo wtykowe trójfazowe EEx wykonanie dla stref zagrożonych wybuchem		wg katalogu dostawcy	1	Uwaga 1
POZ.	WYSZCZEGÓLNIENIE	TYP	DANE TECHNICZNE	ILOŚĆ [szt.]	UWAGI
A	MATERIAŁY I OSPRZĘT UJĘTE W ZESTAWIENIU MATERIAŁÓW PROJEKTU O ICH DOSTAWIE DECYDUJE INWESTOR				

UWAGI:

1. Szczegół montażowy P12 ma zastosowanie do gniazda wtykowego trójfazowego w wykonaniu przeciwwybuchowym. (Producenci: STAHL, CEAG)

2. Długość kształtowników perforowanych i prętów gwintowanych dopasować do rzeczywistych wymiarów słupa.

Nr arch.	Obszar	Podobszar	Nr dokumentu	Nr rew.	Data wydania	Strona	Stron
19348	90	00	PR 60021	1	30.09.2013	A2-20	24