SKALA 1:5

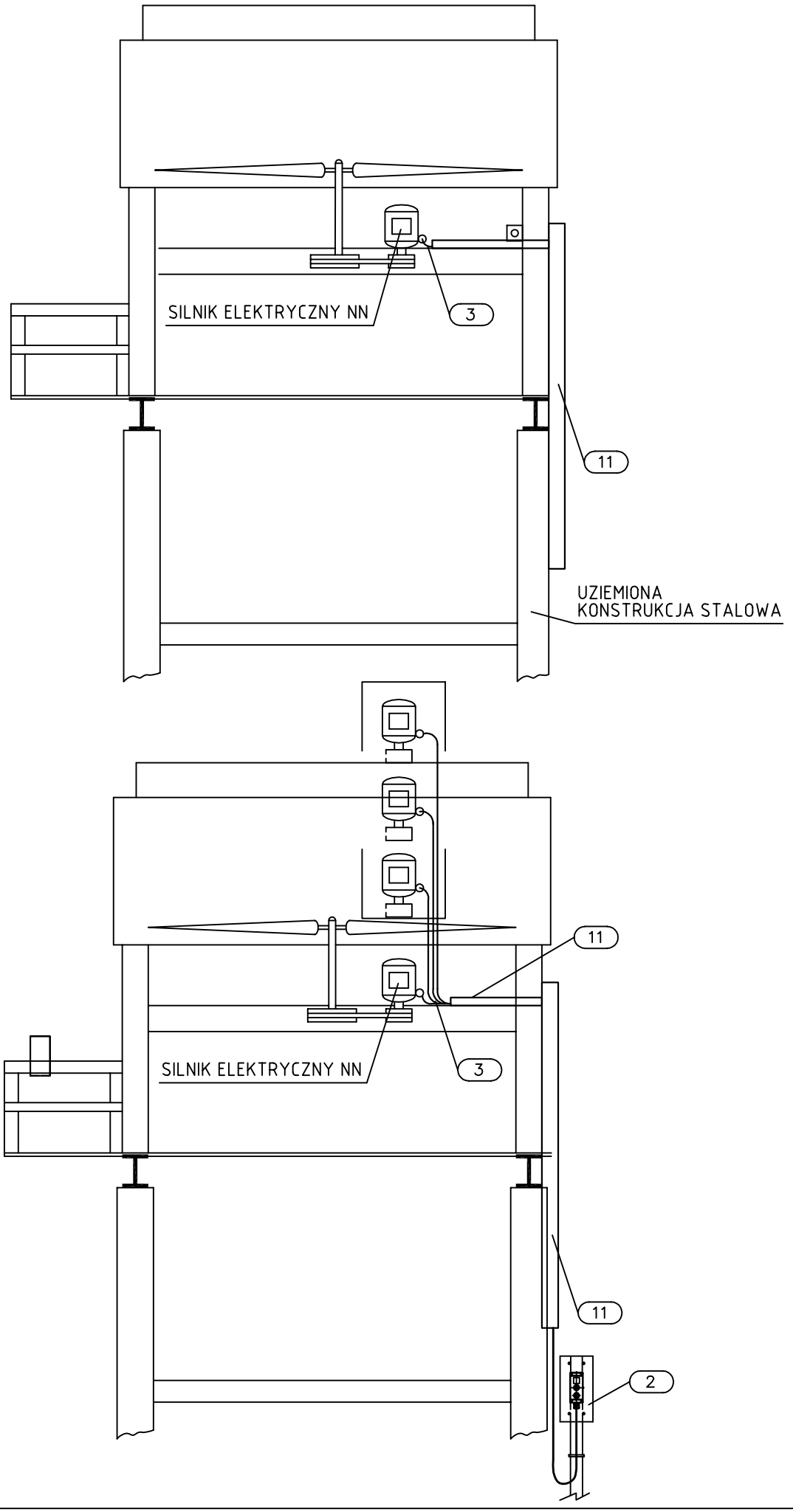

LOTOS

ZAŁĄCZNIK NR: 2

P14 - Podłączenie silnika nn
- chłodnice

Spec. nr
4900

B	MATERIAŁY NIE SPECYFIKOWANE ODDZIELNIE W ZESTAWIENIU MATERIAŁÓW PROJEKTU DOSTAWA WYKONAWCY				
3	Kabel sterowniczy (wg listy kablowej)		wg katalogu dostawcy		Dostawa GL SA
2	Kolumna sterownicza wg standardu P05 (wg listy kablowej)		wg katalogu dostawcy		Dostawa GL SA
11	Drabina lub korytko (dla kabla siłowego sterowniczego-dł. wg planów inst. kabla)		-		-
POZ.	WYSZCZEGÓLNIENIE	TYP	DANE TECHNICZNE	ILOŚĆ [szt.]	UWAGI
A	MATERIAŁY I OSPRZĘT UJĘTE W ZESTAWIENIU MATERIAŁÓW PROJEKTU O ICH DOSTAWIE DECYDUJE INWESTOR				

Nr arch.	Obszar	Podobszar	Nr dokumentu	Nr rew.	Data wydania	Strona	Stron
19348	90	00	PR 60021	1	30.09.2013	A2-22	24

Opracowanie jest własnością Grupy Lotos SA i nie może być reprodukowane ani udostępniane osobom trzecim w całości lub w części bez pisemnej zgody Grupy Lotos SA