Opracowanie jest własnością Grupy Lotos SA i nie może być reprodukowane ani udostępniane osobom trzecim w całości lub w części bez pisemnej zgody Grupy Lotos SA

LOTOS

ZAŁĄCZNIK NR: 2

P15-Instalacja zestawu gniazdowego 3-fazowego.
Doprowadzenie kabli nadziemne. Mocowanie do słupa stalowego.

Spec. nr
4900

SKALA 1:5

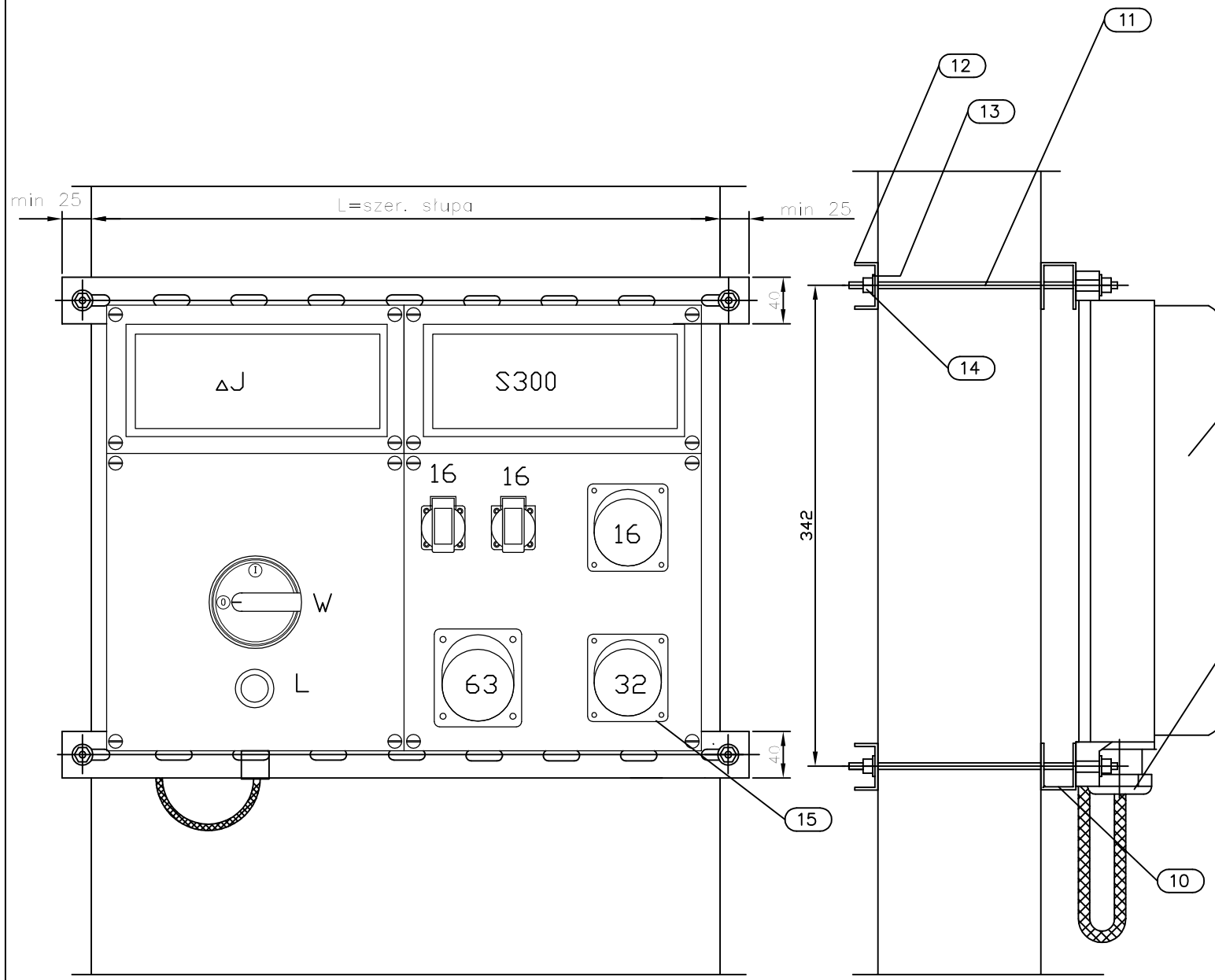

POZ.	WYSZCZEGÓLNIENIE	TYP	DANE TECHNICZNE	ILOŚĆ [szt.]	UWAGI
A	MATERIAŁY I OSPRZĘT UJĘTE W ZESTAWIENIU MATERIAŁÓW PROJEKTU O ICH DOSTAWIE DECYDUJE INWESTOR				
1	Zestaw gniazd EEx wykonanie dla stref zagrożonych wybuchem		wg katalogu dostawcy	1	Uwaga 1
2	Dławik kablowy		wg katalogu dostawcy	1	
3	Zaślepka		wg katalogu dostawcy	1	
B	MATERIAŁY NIE SPECYFIKOWANE ODDZIELNIE W ZESTAWIENIU MATERIAŁÓW PROJEKTU DOSTAWA WYKONAWCY				
10	Profil stalowy perforowany ocynkowany		44x38mm g=2mm	2	
11	Pręt gwintowany ocynkowany M6		M6	4	
12	Profil stalowy perforowany ocynkowany		38x22mm	2	
13	Podkładka specjalna ocynkowana ϕ 18/6,5			8	
14	Nakrętki, podkładki ocynkowane		M6	8kpl.	
15	Śruba z łbem sześciokątnym M8, podkładką i nakrętką		M8x20	3kpl.	

UWAGI:

1. Długość kształtowników perforowanych i prętów gwintowanych dopasować do rzeczywistych wymiarów słupa.

Nr arch.	Obszar	Podobszar	Nr dokumentu	Nr rew.	Data wydania	Strona	Stron
19348	90	00	PR 60021	0	30.09.2013	A2-23	24