Opracowanie jest własnością Grupy Lotos SA i nie może być reprodukowane ani udostępniane osobom trzecim w całości lub w części bez pisemnej zgody Grupy Lotos SA

SKALA 1:5

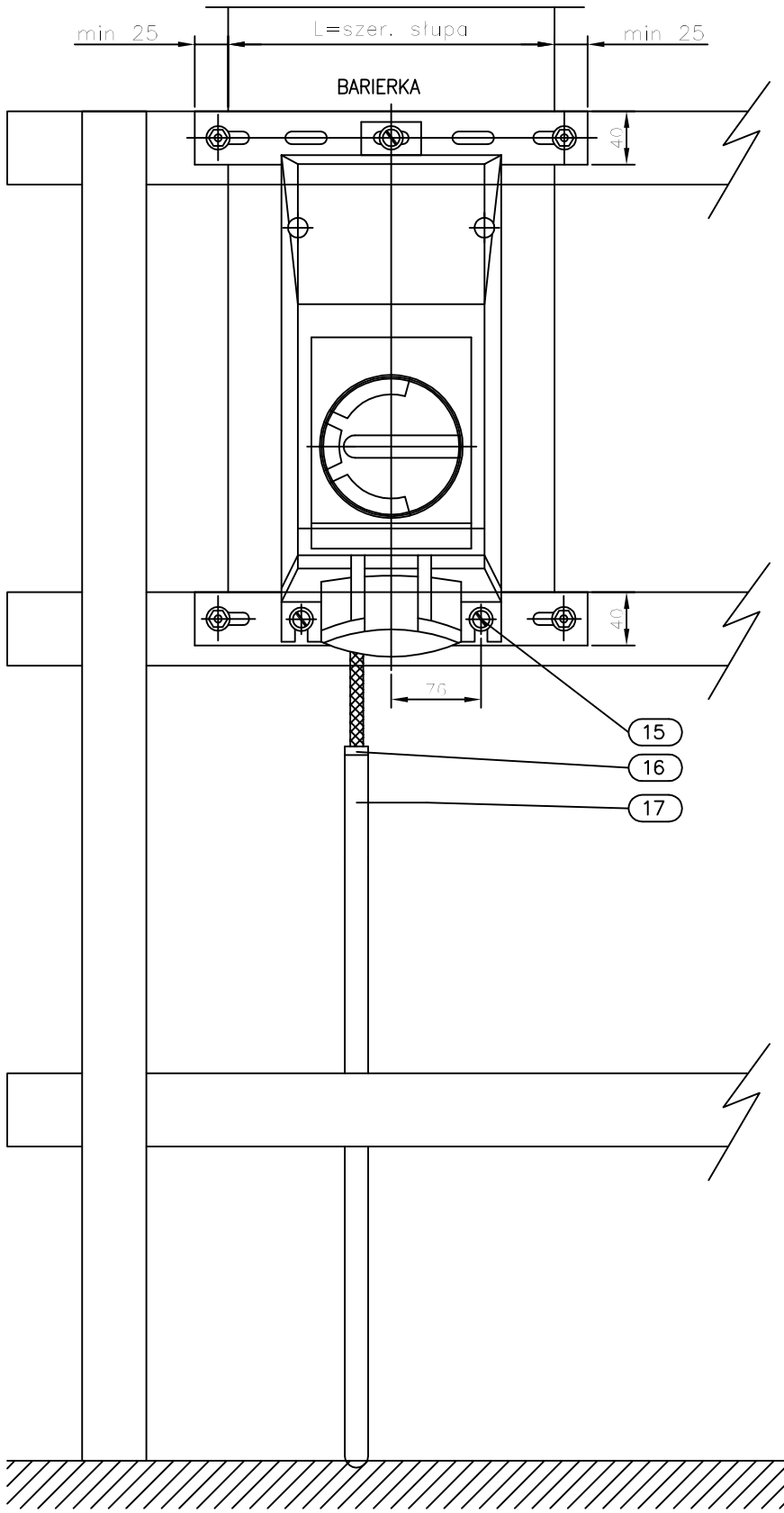

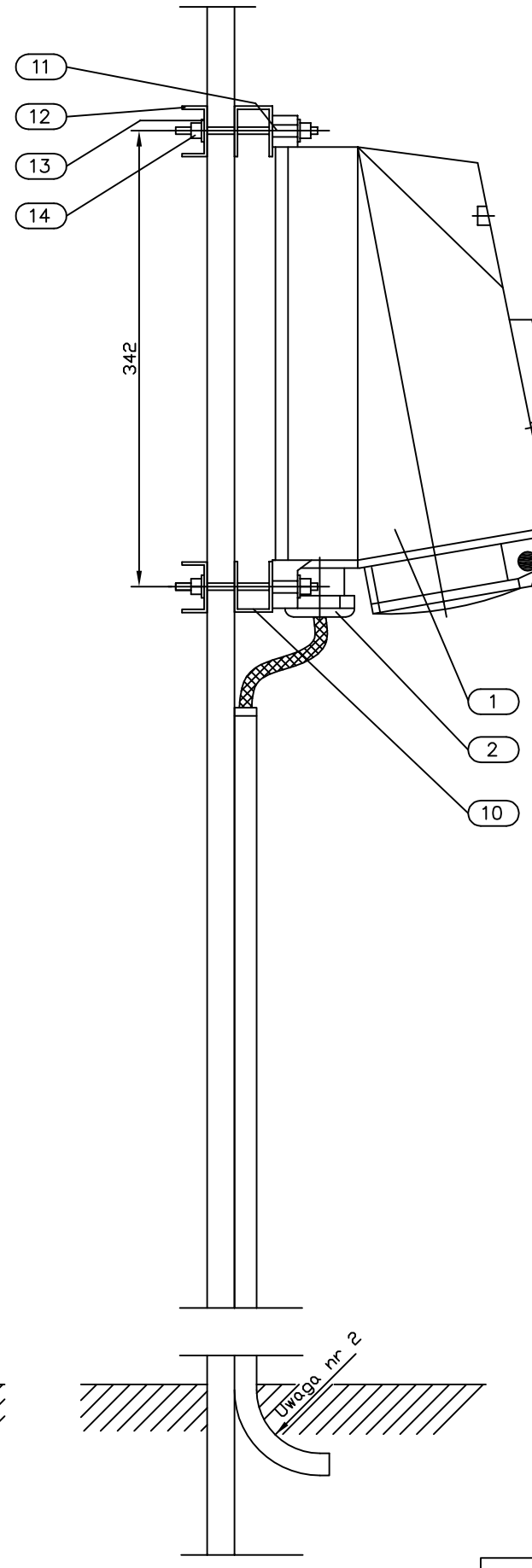

ZAŁĄCZNIK NR: 2

P10-Instalacja gniazda wtykowego 3-fazowego. Doprowadzenie kabli nadziemne. Mocowanie do barierki.

Spec. nr 4900

UWAGI:

1. Szczegół montażowy ma zastosowanie do gniazda wtykowego trójfazowego w wykonaniu przeciwwybuchowym. (Producenci: STAHL, CEAG)
2. Promień gięcia rury ochronnej zależy od minimalnego promienia gięcia zastosowanego kabla. Dla kabli w izolacji PCW i XLPE w powłoce metalowej i niemetalowej, minimalny promień gięcia zarówno dla kabli jak i dla ruru należy każdorazowo skoordynować tak aby promień gięcia kabla był większy od promienia gięcia rury.
3. Rurę osłonową uziomu uszczelnić przy wylocie bednarki.
4. Wszystkie połączenia skręcane (połączenia śrubowe) zabezpieczyć przed korozją przez zastosowanie odpowiedniego typu smaru.

17	Rura stalowa 1 1/2" (ochrona kabli zasilających; długość wg planów instalacyjnych)				
16	Tuleja plastikowa do rury 1 1/2" (zabezpieczenie kabla przed uszkodzeniem)		do rury 1 1/2"	1	
15	Śruba z łbem sześciokątnym M8, podkładką i nakrętką		M8x20	3kpl.	
14	Nakrętki, podkładki ocynkowane		M6	8kpl.	
13	Podkładka specjalna ocynkowana ϕ 18/6,5			8	
12	Profil stalowy perforowany ocynkowany		38x22mm	2	
11	Pręt gwintowany ocynkowany M6		M6	4	
10	Profil stalowy perforowany ocynkowany		44x38mm g=2mm	2	
POZ.	WYSZCZEGÓLNIENIE	TYP	DANE TECHNICZNE	ILOŚĆ [szt.]	UWAGI
B	MATERIAŁY NIE SPECYFIKOWANE ODDZIELNIE W ZESTAWIENIU MATERIAŁÓW PROJEKTU DOSTAWA WYKONAWCY				
3	Zaślepka		wg katalogu dostawcy	1	
2	Dławik kablowy		wg katalogu dostawcy	1	
1	Gniazdo wtykowe trójfazowe EEx wykonanie dla stref zagrożonych wybuchem		wg katalogu dostawcy	1	Uwaga 1
POZ.	WYSZCZEGÓLNIENIE	TYP	DANE TECHNICZNE	ILOŚĆ [szt.]	UWAGI
A	MATERIAŁY I OSPRZĘT UJĘTE W ZESTAWIENIU MATERIAŁÓW PROJEKTU O ICH DOSTAWIE DECYDUJE INWESTOR				

Nr arch.	Obszar	Podobszar	Nr dokumentu	Nr rew.	Data wydania	Strona	Stron
19348	90	00	PR 60021	1	30.09.2013	A2-24	24