Str.	Wyszczególnienie	Data rewizji			
		Rew00	Rew01	Rew02	Rew03
1	Spis stron				
2	L01 – INSTALACJA OPRAWY OŚWIETLENIOWEJ ŚWIETLÓWKOWEJ MASZT MOCOWANY DO BARIERKI PODESTU				
3	L02 – INSTALACJA OPRAWY OŚWIETLENIOWEJ ŚWIETLÓWKOWEJ MOCOWANIE DO BETONOWEJ/STALOWEJ KONSTRUKCJI SŁUPA				
4	L03 – INSTALACJA OPRAWY OŚWIETLENIOWEJ ŚWIETLÓWKOWEJ MOCOWANIE POD KONSTRUKCJĄ PODESTU				
5	L04 – INSTALACJA OPRAWY OŚWIETLENIOWEJ ŚWIETLÓWKOWEJ MASZT WOLNOSTOJĄCY, MOCOWANY DO POSADZKI BETONOWEJ LUB STALOWEGO PODESTU				
6	L05 – PUSZKA ZACISKOWA, ROZGAŁĘŹNA EEx MOCOWANIE DO STALOWEGO SŁUPA KONSTRUKCJI				
7	L06 – PUSZKA ZACISKOWA, ROZGAŁĘŹNA EEx MOCOWANIE DO BETONOWEGO SŁUPA KONSTRUKCJI				
8	L07 – SKRZYNKA ZACISKOWA EEx. ZASILANIE KABLOWE NADZIEMNE MOCOWANIE DO STALOWEGO SŁUPA KONSTRUKCJI				
9	L08 – SKRZYNKA ZACISKOWA EEx. ZASILANIE KABLOWE NADZIEMNE MOCOWANIE DO BETONOWEGO SŁUPA KONSTRUKCJI				
10	L09 – SKRZYNKA ZACISKOWA EEx. ZASILANIE KABLOWE PODZIEMNE MOCOWANIE DO STALOWEGO SŁUPA KONSTRUKCJI				
11	L10 – SKRZYNKA ZACISKOWA EEx. ZASILANIE KABLOWE PODZIEMNE MOCOWANIE DO BETONOWEGO SŁUPA KONSTRUKCJI				
12	L11 – SŁUP OŚWIETLENIA ULICZNEGO Z 1 OPRAWA SODOWĄ				
13	L12 – SŁUP OŚWIETLENIA ULICZNEGO Z 2 OPRAWAMI SODOWYMI				
14	L13 – WYŁĄCZNIK EEx OBWODU OŚWIETLENIOWEGO MOCOWANIE DO STALOWEGO SŁUPA KONSTRUKCJI				
15	L14 – WYŁĄCZNIK EEx OBWODU OŚWIETLENIOWEGO MOCOWANIE DO BETONOWEGO SŁUPA KONSTRUKCJI				
16	L15 – MOCOWANIE NAŚWIETLACZA				

Opracowanie jest własnością Grupy Lotos SA i nie może być reprodukowane ani udostępniane osobom trzecim w całości lub w części bez pisemnej zgody Grupy Lotos SA

Opracowanie jest własnością Grupy Lotos SA i nie może być reprodukowane ani udostępniane osobom trzecim w całości lub w części bez pisemnej zgody Grupy Lotos SA

LOTOS

ZAŁĄCZNIK NR: 3

L01 - Instalacja oprawy oświetleniowej świetlówkowej
Maszt mocowany do barierki podestu

Spec. nr
4900

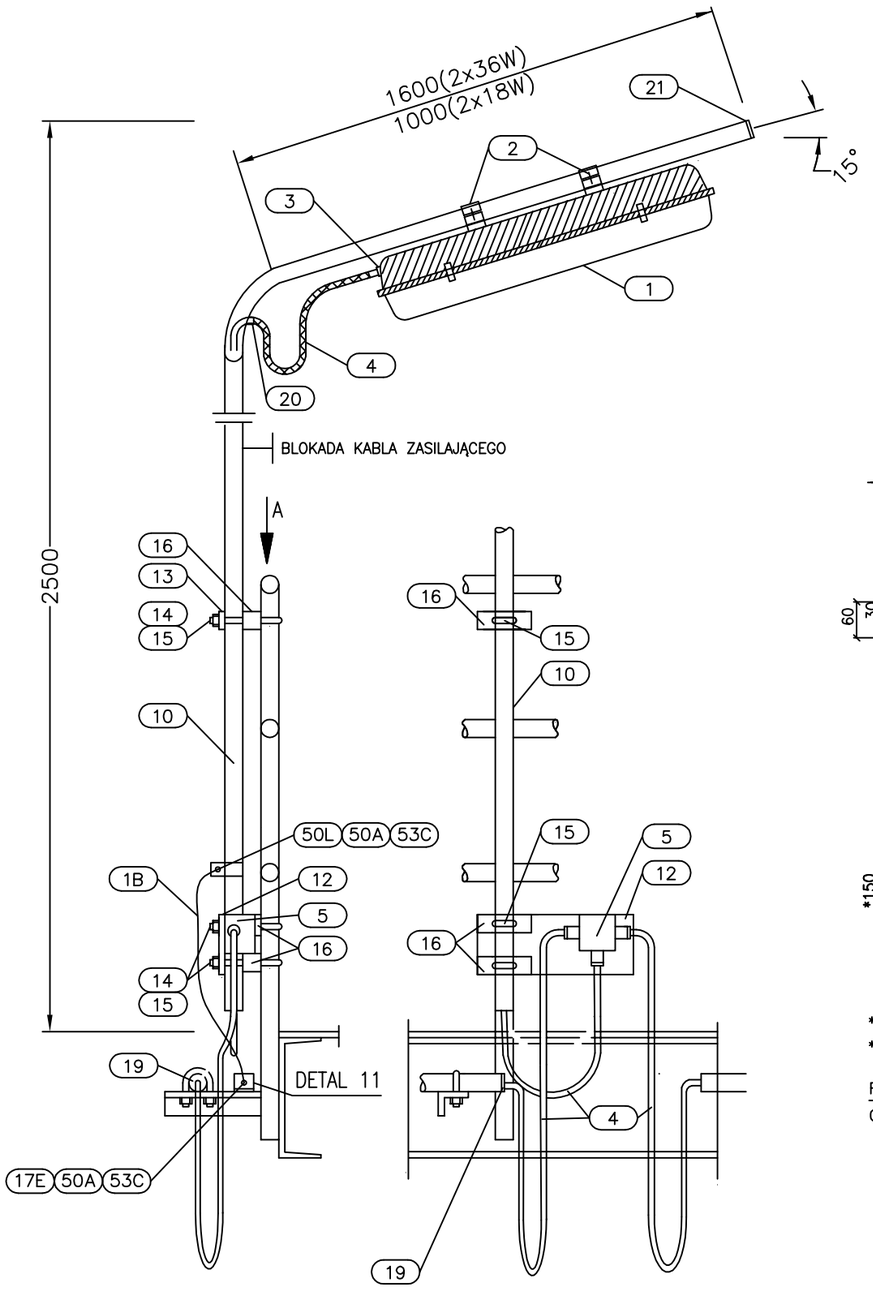

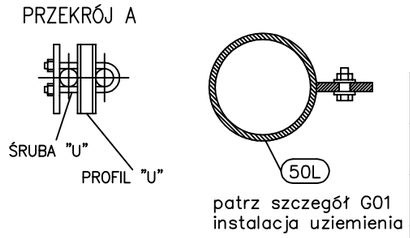

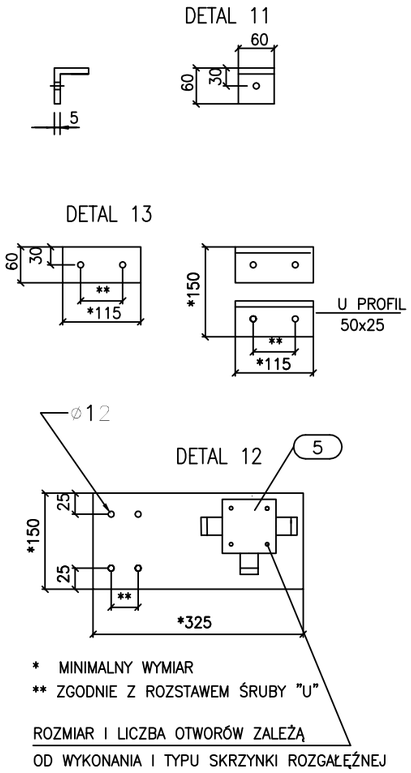

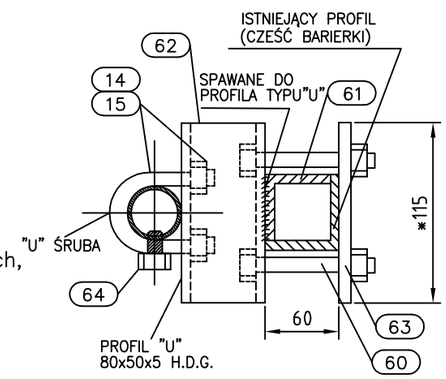

UWAGI:

1. Szczegół montażowy L01 ma zastosowanie dla opraw końcowych i przelotowych, w wykonaniu przeciwwybuchowym, dla oświetlenia normalnego i awaryjnego, o mocy 2x36W lub 2x18W 230V AC / 110V DC (Producenci: STAHL, CEAG)
2. Maszt mocować do konstrukcji barierki przez przykręcenie śrubami typu "U" z gwintem M10.
3. Maszt zabezpieczyć przed korozją przez powłoki lakiernicze. Kolor zewnętrznej powłoki i procedura malowania wg zaleceń Inwestora.

64	Śruba z łbem sześciokątnym	M10	1	
63	Płyta stalowa H.D.G. stal	stal nierdzewna 115x60x5mm	1	
62	Grubość cynku 70um "U" profil H.D.G. stal	80x50x5	1	
61	Grubość cynku 70um Kątownik H.D.G. stal	60x60x5	2	
60	Grubość cynku 70um Śruba z łbem sześciokątnym, nakrętka i podkładką	M10		
50L	Uchwyt stalowy ocynkowany z otworem ø12 przyspawany do rury stalowej			
53C	Śruba z łbem sześciokątnym , płaskim z podkładkami i nakrętką	M10x20 stal nierdzewna	1 kpl.	
50A	Ucho zaciskowe dla linki lub kabla miedzianego	otw. ø=12mm		
17E	Zacisk uziemiający z blachy stalowej galwanizowanej z 1 otworem ø12mm	60x60 x5mm	1	szczegół 11
1B	Linka miedziana w izolacji PVC koloru żółto–zielonego	kab. s=6mm²	l=1m	
21	Kaptur plastikowy dla opraw końcowych	øwewn=3,2"	1	
20	Tuleja plastikowa	ø21/11,5mm	1	
19	Tuleja plastikowa lub koryto kablowe (dla zabezpieczenia przewodu kabelkowego przed uszkodzeniem)	ø54/40mm	1	
16	Profil stalowy typu "U"	50x25	1	
15	Śruba typu "U" z gwintem M10	M10 stal nierdz.	1	
14	Nakrętka sześciokątna z podkładkami	M10	1 kpl.	
13	Blacha ocynkowana	115x60x5mm	1	
12	Blacha ocynkowana	325x150x5mm	1	
10	Rura ocynkowana ø 3/2" g=3,25mm	g=3,25mm l=4300mm	1	

MATERIAŁY NIE SPECYFIKOWANE ODDZIELNIE W ZESTAWIENIU MATERIAŁÓW PROJ.

5	Skrzynka rozgałęźna z kpl. dławic	wg katalogu dostawcy		dostawa GL SA
4	Kabel	wg katalogu dostawcy		dostawa GL SA
3	Dławiki kablowe	wg katalogu dostawcy		dostawa GL SA
2	Uchwyt do mocowania oprawy do rur ø 3/2" Stal nierdzewna	wg katalogu dostawcy		dostawa GL SA
1	Oprawa oświetleniowa dla świetlówek ze skrzynką rozg. wykonanie dla stref zagrożonych wybuchem	wg katalogu dostawcy		dostawa GL SA
POZ.	WYSZCZEGÓLNIENIE	DANE TECHNICZNE	ILOŚĆ [szt.]	UWAGI

MATERIAŁY UJĘTE W ZESTAWIENIU MATERIAŁÓW PROJEKTU

Nr arch.	Obszar	Podobszar	Nr dokumentu	Nr rew.	Data wydania	Strona	Stron
19348	90	00	PR 60021	1	30.09.2013	A3-2	16

Opracowanie jest własnością Grupy Lotos SA i nie może być reprodukowane ani udostępniane osobom trzecim w całości lub w części bez pisemnej zgody Grupy Lotos SA

ZAŁĄCZNIK NR: 3

L02 - Instalacja oprawy oświetleniowej świetlówkowej
Mocowanie do betonowej/stalowej konstrukcji słupa

Spec. nr 4900

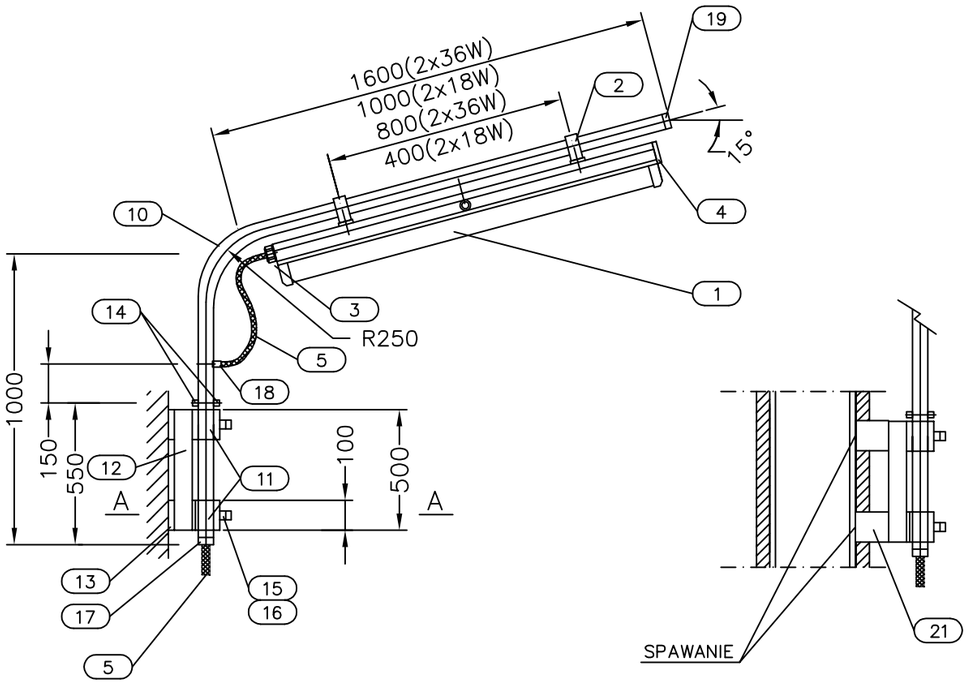

WARIANT Z IZOLACJĄ OGNIOWĄ
DLA KONSTRUKCJI STALOWEJ

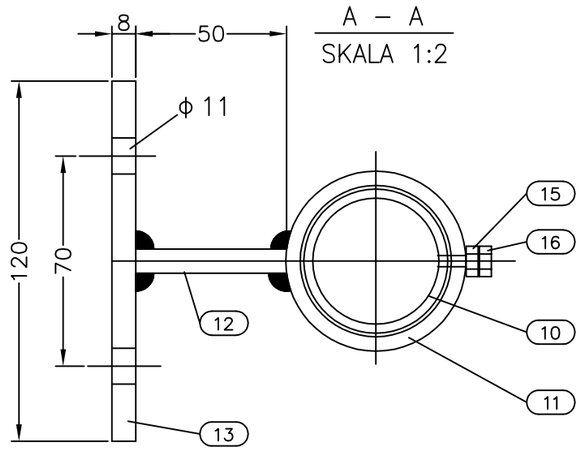

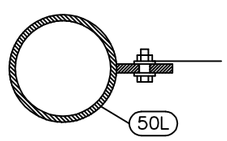

patrz szczegół G01
instalacja uziemienia

21	Kątownik stalowy	50x50x4 l=100mm	4	
50L	Uchwyt stalowy ocynkowany z otworem ø12 przyspawany do rury stalowej			
22	Śruba z łbem sześciokątnym z nakrętką, podkładkami (w przypadku mocowania wysięgnika do konstrukcji stalowej)	M10x30 stal nierdz.	4 kpl.	
21	Śruba rozporowa ø10mm (w przypadku mocowania wysięgnika do betonu)	ø10mm stal nierdz.	4	
20	Kaptur plastikowy z otworem na wyprowadzenia przewodu kabelkowego	øwewn=3,2"	1	
19	Kaptur plastikowy dla opraw końcowych	øwewn=3,2"	1	
18	Tuleja plastikowa	ø21/11,5mm	1	
17	Tuleja plastikowa (dla zabezpieczenia przewodu kabelkowego przed uszkodzeniem)	ø42/23mm	1	
16	Śruba z łbem sześciokątnym, z gwintem na całej długości	M10x15 stal nierdz.	2	
15	Nakrętka sześciokątna z podkładkami	M10	2 kpl.	
14	Blacha ocynkowana, g=5mm	20x10mm	2	
13	Blacha ocynkowana, g=8mm	120x100mm	2	
12	Blacha ocynkowana, g=8mm	500x50mm	1	
11	Rura socynkowana ø 2" g=3,25mm	l=100mm	1	
10	Rura ocynkowana ø 3/2" g=3,25mm	l=2600mm (2000mm)	1	

MATERIAŁY NIE SPECYFIKOWANE ODDZIELNIE W ZESTAWIENIU MATERIAŁÓW PROJ.

5	Kabel	wg katalogu dostawcy		dostawa GL SA
4	Zaślepka	wg katalogu dostawcy		dostawa GL SA
3	Dławiki kablowe	wg katalogu dostawcy		dostawa GL SA
2	Uchwyt do mocowania oprawy do rur ø 3/2"	wg katalogu dostawcy		dostawa GL SA
1	Oprawa oświetleniowa dla świetlówek ze skrzynką rozg. wykonanie dla stref zagrożonych wybuchem	wg katalogu dostawcy		dostawa GL SA
POZ.	WYSZCZEGÓLNIENIE	DANE TECHNICZNE	ILOŚĆ [szt.]	UWAGI

MATERIAŁY UJĘTE W ZESTAWIENIU MATERIAŁÓW PROJEKTU

UWAGI:

1. Szczegół montażowy L02 ma zastosowanie dla opraw końcowych i przelotowych, w wykonaniu przeciwwybuchowym, dla oświetlenia normalnego i awaryjnego, o mocy 2x36W lub 2x18W 230V AC / 110V DC (Producenci: STAHL, CEAG)
2. Maszt mocować do betonu przy pomocy śrub rozporowych ø10, a do konstrukcji stalowej przez przykręcenie śrubami M10x30 z podkładkami i nakrętkami.
3. Maszt zabezpieczyć przed korozją przez powłoki lakiernicze. Kolor zewnętrznej powłoki i procedura malowania wg zaleceń Inwestora.

Nr arch.	Obszar	Podobszar	Nr dokumentu	Nr rew.	Data wydania	Strona	Stron
19348	90	00	PR 60021	1	30.09.2013	A3-3	16

Opracowanie jest własnością Grupy Lotos SA i nie może być reprodukowane ani udostępniane osobom trzecim w całości lub w części bez pisemnej zgody Grupy Lotos SA

LOTOS	ZAŁĄCZNIK NR: 3	Spec. nr
	L03 - Instalacja oprawy oświetleniowej świetlówkowej Mocowanie do konstrukcji podestu	4900

SKALA 1:10

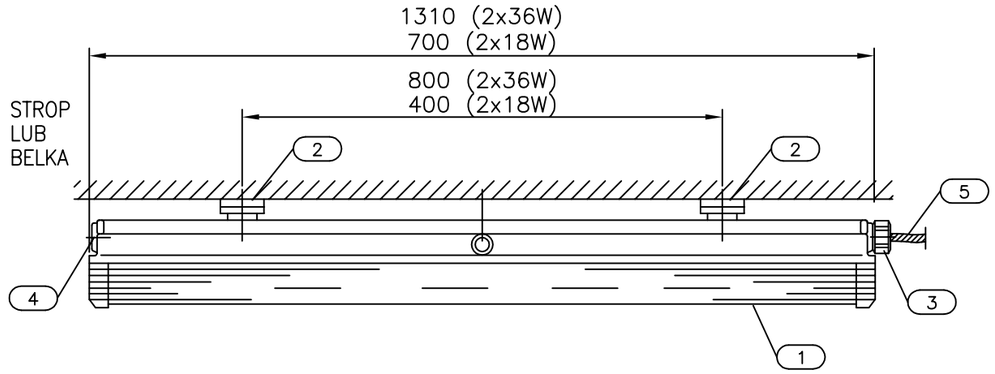

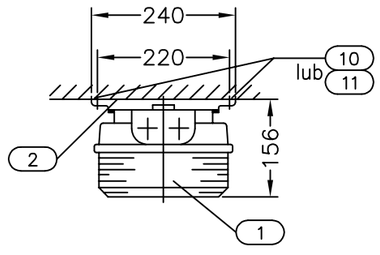

11	Śruba z łbem sześciokątnym, z nakrętką, M10x30 podkładkami (w przypadku mocowania oprawy do konstrukcji stalowej)	stal nierdz.	1 kpl.	
10	Śruba rozporowa ø10mm (w przypadku mocowania oprawy do konstrukcji betonowej)	stal nierdz.	1	
MATERIAŁY NIE SPECYFIKOWANE ODDZIELNIE W ZESTAWIENIU MATERIAŁÓW PROJ.				
5	Kabel	wg katalogu dostawcy		dostawa GL SA
4	Zaślepka	wg katalogu dostawcy		dostawa GL SA
3	Dławiki kablowe	wg katalogu dostawcy		dostawa GL SA
2	Uchwyt do mocowania oprawy na stropie	wg katalogu dostawcy		dostawa GL SA
1	Oprawa oświetleniowa dla świetlówek wykonanie dla stref zagrożonych wybuchem	wg katalogu dostawcy		dostawa GL SA
POZ.	WYSZCZEGÓLNIENIE	DANE TECHNICZNE	ILOŚĆ [szt.]	UWAGI
MATERIAŁY UJĘTE W ZESTAWIENIU MATERIAŁÓW PROJEKTU				

UWAGI:

1. Szczegół montażowy L03 ma zastosowanie dla opraw końcowych i przelotowych, w wykonaniu przeciwwybuchowym, dla oświetlenia normalnego i awaryjnego, o mocy 2x36W lub 2x18W 230V AC / 110V DC (Producenci: STAHL, CEAG)
2. Oprawę mocować do betonu przy pomocy śrub rozporowych ø10, a do konstrukcji stalowej przez przykręcenie śrubami M10x30 z podkładkami i nakrętkami.

Opracowanie jest własnością Grupy Lotos SA i nie może być reprodukowane ani udostępniane osobom trzecim w całości lub w części bez pisemnej zgody Grupy Lotos SA

ZAŁĄCZNIK NR: 3

L04 - Instalacja oprawy oświetleniowej świetlówkowej. Maszt wolnostojący mocowany do posadzki betonowej lub stalowego podestu.

Spec. nr 4900

KOŃCOWA
SKALA 1:20

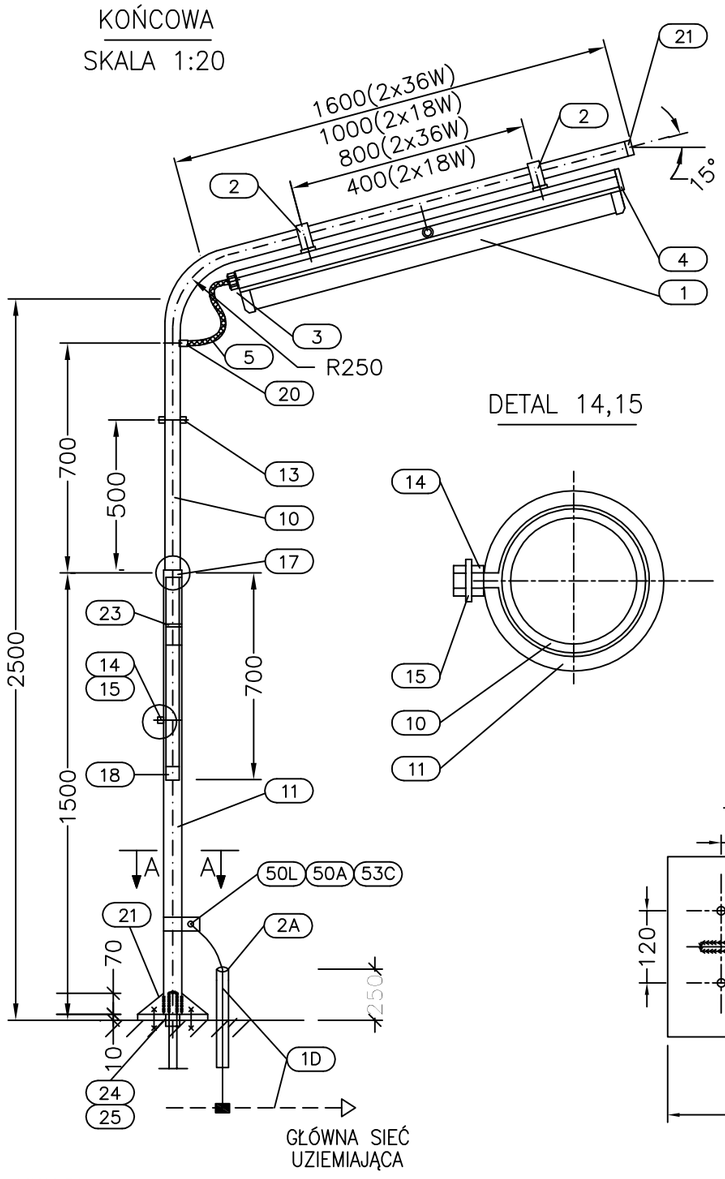

GŁÓWNA SIEĆ UZIEMIAJĄCA

PRZELOTOWA

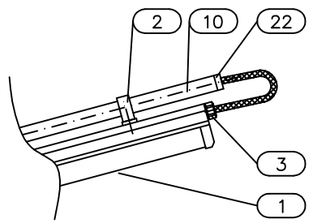

DETAL 14,15

DETAL 17

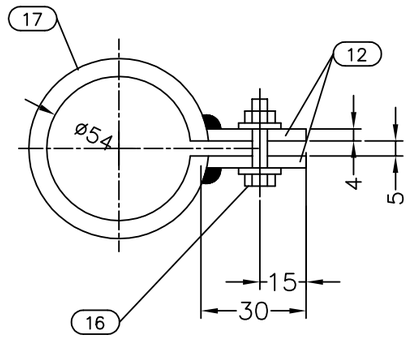

A–A

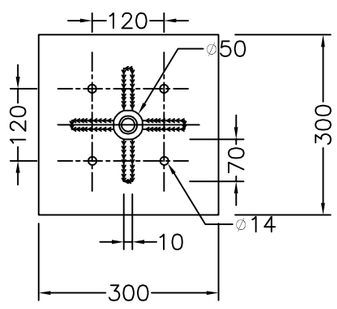

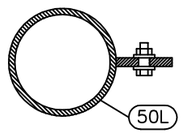

patrz szczegół G01 instalacja uziemienia

UWAGI:

1. Szczegół montażowy L04 ma zastosowanie dla opraw końcowych i przelotowych, w wykonaniu przeciwwybuchowym, dla oświetlenia normalnego i awaryjnego, o mocy 2x36W lub 2x18W 230V AC / 110V DC (Producenci: STAHL, CEAG)
2. Maszt mocować do betonu przy pomocy śrub rozporowych ø12, a do konstrukcji stalowej przez przykręcenie śrubami M10x40 z podkładkami i nakrętkami.
3. Maszt zabezpieczyć przed korozją przez powłoki lakiernicze. Kolor zewnętrznej powłoki i procedura malowania wg zaleceń Inwestora.

1D	Taśma stalowa ocynkowana (uziom)	30x4mm	–	
50L	Uchwyt stalowy ocynkowany z otworem ø12 przyspawany do rury stalowej			
53C	Śruba z łbem sześciokątnym , płaskim z podkładkami i nakrętką	M10x20 stal nierdzewna	1 kpl.	
50A	Ucho zaciskowe dla linki lub kabla miedzianego	otw. ø=12mm		
25	Śruba z łbem sześciokątnym z nakrętkami i podkładkami mocowana do konstrukcji	M10x40 stal nierdz.	4	
24	Śruba rozporowa ø12mm w przypadku mocowania wysięgnika do betonu)	ø12mm stal nierdz.	4	
23	Blacha ocynkowana (podstawa masztu + cztery żebra)	200x200x10 70x70x10	1 4	
22	Kaptur plastikowy z otworem na wyprowadzenia przewodu kabelkowego	øwewn=48mm	1	
21	Kaptur plastikowy dla opraw końcowych	øwewn=48mm	1	
20	Tuleja plastikowa	ø21/11,5mm	1	
19	Tuleja plastikowa (dla zabezpieczenia przewodu kabelkowego przed uszkodzeniem)	ø54/40mm	1	
18	Tuleja plastikowa (dla zabezpieczenia przewodu kabelkowego przed uszkodzeniem)	ø42/23mm	1	
17	Zacisk wsporczy z rury 2" Detal nr 17 na rysunku	ø2" g=3,65mm	1	
16	Śruba z łbem sześciokątnym, z nakrętkami i podkładkami	M10x30	1	
15	Śruba z łbem sześciokątnym, z gwintem na całej długości	M10x15	1	
14	Nakrętka sześciokątna	M10	1	
13	Blacha ocynkowana	20x10x5mm	2	
12	Blacha ocynkowana	30x30x5mm	2	
11	Rura ocynkowana ø 2"	g=3,65mm l=1500mm	1	
10	Rura ocynkowana ø 3/2"	g=3,25mm l=2500mm	1	

MATERIAŁY NIE SPECYFIKOWANE ODDZIELNIE W ZESTAWIENIU MATERIAŁÓW PROJ.

5	Kabel	wg katalogu dostawcy		dostawa GL SA
4	Zaślepka dla oprawy końcowej	wg katalogu dostawcy		dostawa GL SA
3	Dławiki kablowe	wg katalogu dostawcy		dostawa GL SA
2	Uchwyt do mocowania oprawy do rur ø 3/2"	wg katalogu dostawcy		dostawa GL SA
1	Oprawa oświetleniowa dla świetlówek wykonanie dla stref zagrożonych wybuchem	wg katalogu dostawcy		dostawa GL SA
POZ.	WYSZCZEGÓLNIENIE	DANE TECHNICZNE	ILOŚĆ [szt.]	UWAGI

MATERIAŁY UJĘTE W ZESTAWIENIU MATERIAŁÓW PROJEKTU

Nr arch.	Obszar	Podobszar	Nr dokumentu	Nr rew.	Data wydania	Strona	Stron
19348	90	00	PR 60021	1	30.09.2013	A3-5	16

Opracowanie jest własnością Grupy Lotos SA i nie może być reprodukowane ani udostępniane osobom trzecim w całości lub w części bez pisemnej zgody Grupy Lotos SA

SKALA 1:5

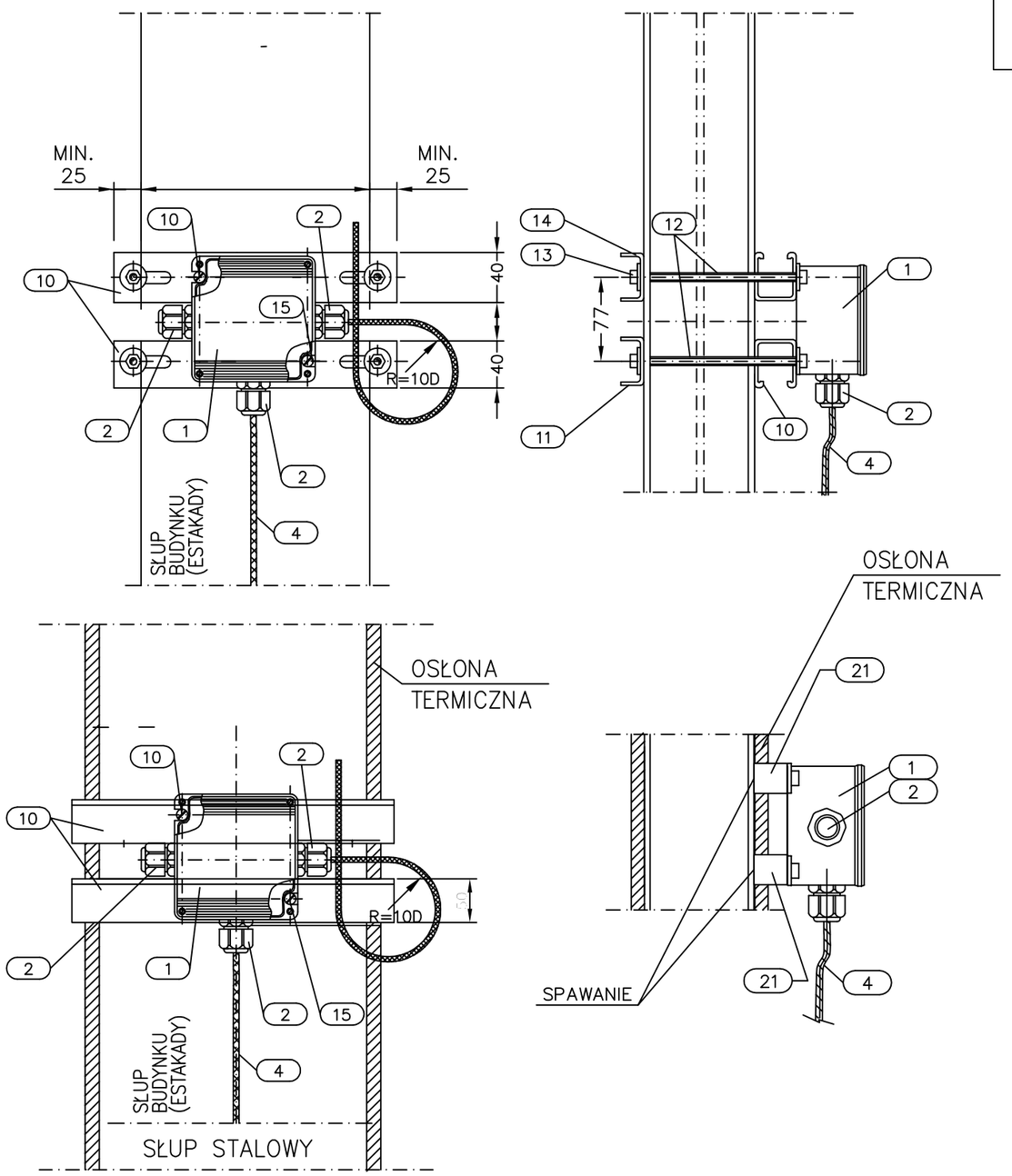

LOTOS

ZAŁĄCZNIK NR: 3

L05 - Puszka zaciskowa, rozgałęźna EEx
Mocowanie do stalowego słupa konstrukcji

Spec. nr
4900

POZ.	WYSZCZEGÓLNIENIE	DANE TECHNICZNE	ILOŚĆ [szt.]	UWAGI
21	Kątownik stalowy	50x50x4 l=100mm		
15	Śruba z łbem sześciokątnym M5 podkładki, nakrętki	M5x20	2 kpl.	
14	Nakrętki. podkładki ocynkowane	ø18/6,5	10	
13	Nakrętki. podkładki ocynkowane	M6	4 kpl.	
12	Pręt gwintowany, ocynkowany	M6	4	
11	Profil stalowy perforowany, ocynkowany	22x40 x2mm	2	
10	Profil stalowy perforowany, ocynkowany	44x40 x2mm	2	
	MATERIAŁY NIE SPECYFIKOWANE ODDZIELNIE W ZESTAWIENIU MATERIAŁÓW PROJ.			
4	Kabel	wg katalogu dostawcy		dostawa GL SA
3	Zaślepka	wg katalogu dostawcy		dostawa GL SA
2	Dławiki kablowe	wg katalogu dostawcy		dostawa GL SA
1	Puszka zaciskowa EEx dla stref zagrożonych wybuchem	wg katalogu dostawcy		dostawa GL SA
	MATERIAŁY UJĘTE W ZESTAWIENIU MATERIAŁÓW PROJEKTU			

UWAGI:

1. Szczegół montażowy L05 ma zastosowanie dla puszki zaciskowej w wykonaniu przeciwwybuchowym zasilającej obwody oświetleniowe. (Producenci STAHL, CEAG).
2. Długość kształowników perforowanych i prętów gwintowanych dopasować do rzeczywistych wymiarów słupa konstrukcji stalowej.
3. Przy podejściach kablem od góry należy wykonać pętlę zabezpieczającą przed spływaniem wody z kabla na wpusty kablowe. Promień pętli powinien być nie mniejszy niż minimalny dopuszczalny promień gięcia kabla (R>=10D)

Nr arch.	Obszar	Podobszar	Nr dokumentu	Nr rew.	Data wydania	Strona	Stron
19348	90	00	PR 60021	1	30.09.2013	A3-6	16

Opracowanie jest własnością Grupy Lotos SA i nie może być reprodukowane ani udostępniane osobom trzecim w całości lub w części bez pisemnej zgody Grupy Lotos SA

LOTOS

ZAŁĄCZNIK NR: 3

L06 - Puszka zaciskowa, rozgałęźna EEx
Mocowanie do betonowego słupa konstrukcji

Spec. nr
4900

SKALA 1:5

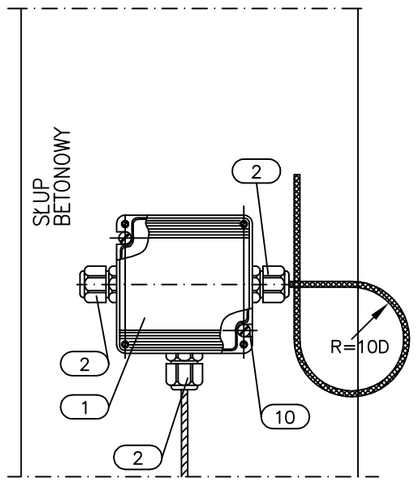

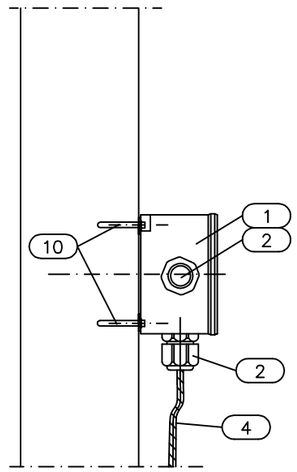

UWAGI:

1. Szczegół montażowy L06 ma zastosowanie dla puszki zaciskowej w wykonaniu przeciwwybuchowym zasilającej obwody oświetleniowe. (Producenci STAHL, CEAG).
2. Puszkę zaciskową zamocować do betonu przy pomocy śrub rozporowych ø5mm
3. Przy podejściach kablem od góry należy wykonać pętlę zabezpieczającą przed spływaniem wody z kabla na wpusty kablowe. Promień pętli powinien być nie mniejszy niż minimalny dopuszczalny promień gięcia kabla (R>=10D)

10	Śruba rozporowa ø5mm	ø5mm	2	
MATERIAŁY NIE SPECYFIKOWANE ODDZIELNIE W ZESTAWIENIU MATERIAŁÓW PROJ.				
4	Kabel	wg katalogu dostawcy		dostawa GL SA
3	Zaślepka	wg katalogu dostawcy		dostawa GL SA
2	Dławiki kablowe	wg katalogu dostawcy		dostawa GL SA
1	Puszka zaciskowa EEx dla stref zagrożonych wybuchem	wg katalogu dostawcy		dostawa GL SA
POZ.	WYSZCZEGÓLNIENIE	DANE TECHNICZNE	ILOŚĆ [szt.]	UWAGI
MATERIAŁY UJĘTE W ZESTAWIENIU MATERIAŁÓW PROJEKTU				

Opracowanie jest własnością Grupy Lotos SA i nie może być reprodukowane ani udostępniane osobom trzecim w całości lub w części bez pisemnej zgody Grupy Lotos SA

SKALA 1:5

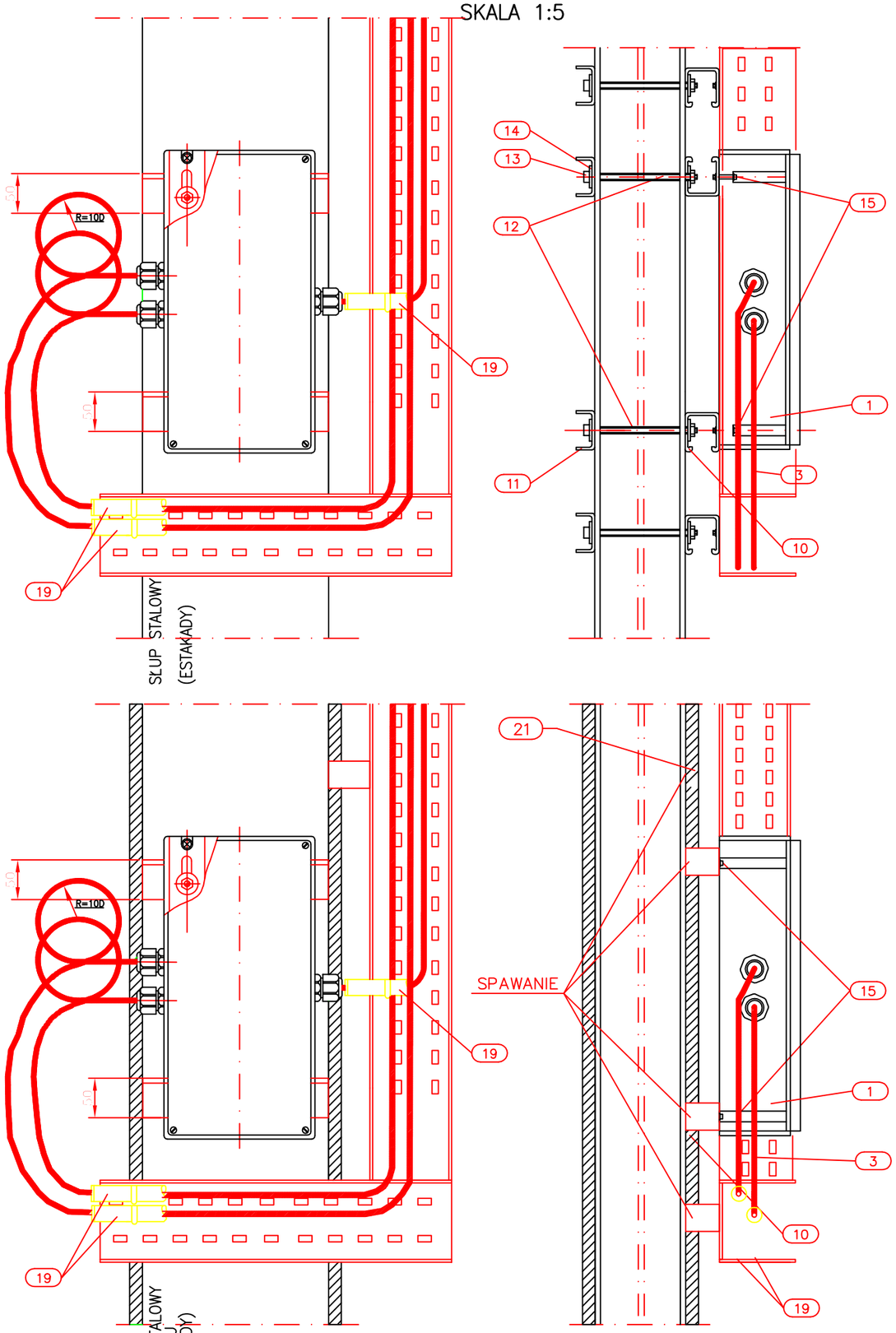

WARIANT Z IZOLACJĄ OGNIOWĄ
DLA KONSTRUKCJI STALOWEJ

LOTOS

ZAŁĄCZNIK NR: 3

L07 - Skrzynka zaciskowa EEx. Zasilanie kablowe nadziemne
Mocowanie do stalowego słupa konstrukcji

Spec. nr
4900

UWAGI:

1. Szczegół montażowy L07 ma zastosowanie dla skrzynki zaciskowej w wykonaniu przeciwwybuchowym zasilającej obwody oświetleniowe. (Producenci STAHL, CEAG).
2. Długość kształowników perforowanych i prętów gwintowanych dopasować do rzeczywistych wymiarów słupa konstrukcji stalowej.
3. Przy podejściach kablem od góry należy wykonać pętlę zabezpieczającą przed spływaniem wody z kabla na wpusty kablowe. Promień pętli powinien być nie mniejszy niż minimalny dopuszczalny promień gięcia kabla (R>=10D)

21	Kątownik stalowy	50x50x4 l=100mm		
19	Tuleja plastikowa (dla zabezpieczenia przewodu kabelkowego przed uszkodzeniem)	ø54/40mm	1	
15	Śruba z łbem sześciokątnym M5 podkładki, nakrętki	M5x20	4 kpl.	
14	Nakrętki. podkładki ocynkowane	ø18/6,5	10	
13	Nakrętki. podkładki ocynkowane	M6	4 kpl.	
12	Pręt gwintowany, ocynkowany	M6	4	
11	Profil stalowy perforowany, ocynkowany	38x22 x2mm	2	
10	Profil stalowy perforowany, ocynkowany	44x38 x2mm	2	
MATERIAŁY NIE SPECYFIKOWANE ODDZIELNIE W ZESTAWIENIU MATERIAŁÓW PROJ.				
3	Kabel	wg katalogu dostawcy		dostawa GL SA
2	Dławiki kablowe	wg katalogu dostawcy		dostawa GL SA
1	Skrzynka zaciskowa EEx dla stref zagrożonych wybuchem	wg katalogu dostawcy		dostawa GL SA
POZ.	WYSZCZEGÓLNIENIE	DANE TECHNICZNE	ILOŚĆ [szt.]	UWAGI
MATERIAŁY UJĘTE W ZESTAWIENIU MATERIAŁÓW PROJEKTU				

Nr arch.	Obszar	Podobszar	Nr dokumentu	Nr rew.	Data wydania	Strona	Stron
19348	90	00	PR 60021	1	30.09.013	A3-8	16

Opracowanie jest własnością Grupy Lotos SA i nie może być reprodukowane ani udostępniane osobom trzecim w całości lub w części bez pisemnej zgody Grupy Lotos SA

LOTOS

ZAŁĄCZNIK NR: 3

L08 - Skrzynka zaciskowa EEx. Zasilanie kablowe nadziemne.
Mocowanie do betonowego słupa konstrukcji

Spec. nr
4900

SKALA 1:5

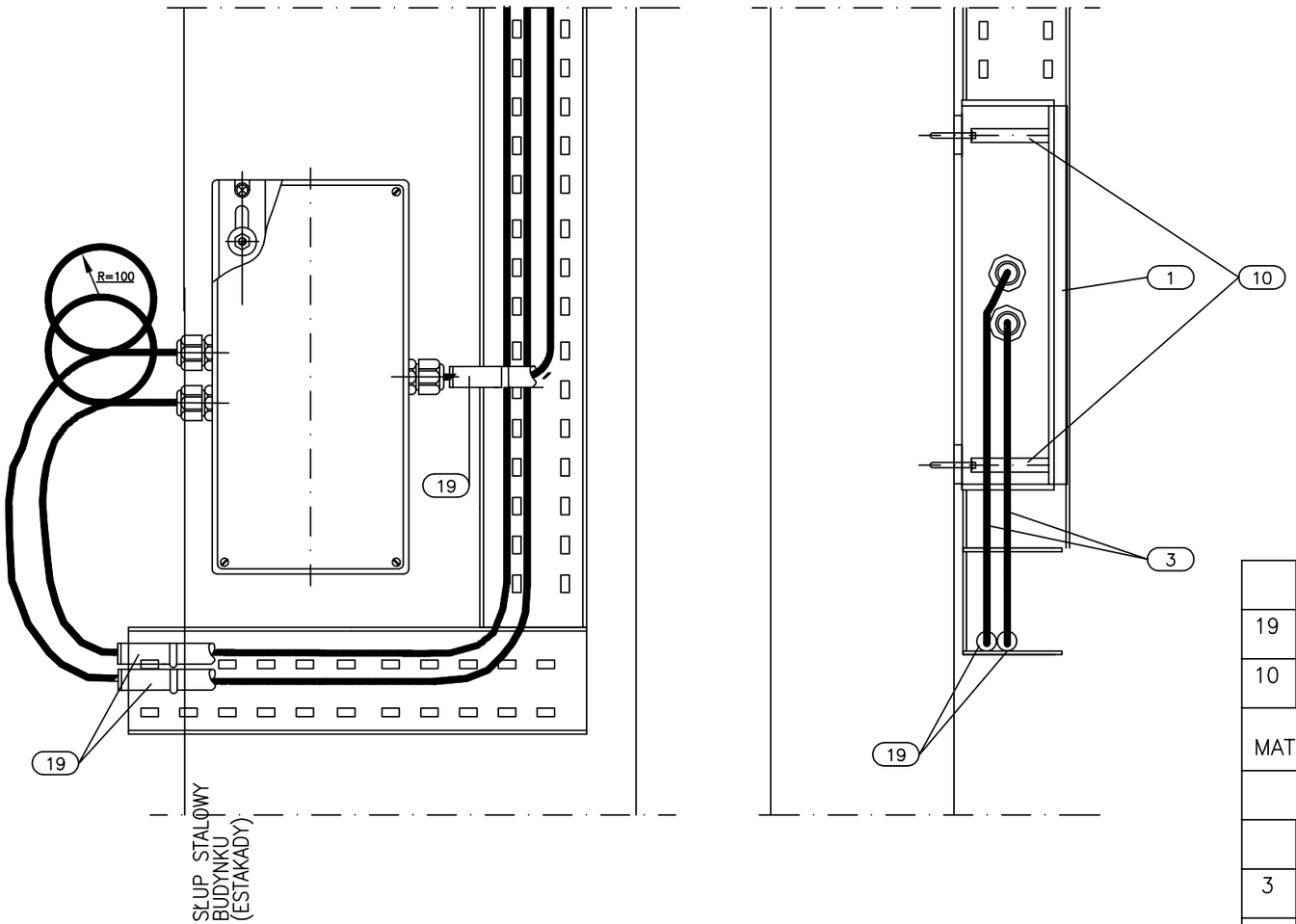

UWAGI:

1. Szczegół montażowy L08 ma zastosowanie dla skrzynki zaciskowej w wykonaniu przeciwwybuchowym zasilającej obwody oświetleniowe. (Producenci STAHL, CEAG).
2. Skrzynkę zaciskową zamocować do betonu przy pomocy śrub rozporowych ø5mm do rzeczywistych wymiarów słupa konstrukcji stalowej.
3. Przy podejściach kablem od góry należy wykonać pętlę zabezpieczającą przed spływaniem wody z kabla na wpusty kablowe. Promień pętli powinien być nie mniejszy niż minimalny dopuszczalny promień gięcia kabla (R>=10D)

19	Tuleja plastikowa (dla zabezpieczenia przewodu kabelkowego przed uszkodzeniem)	ø54/40mm	1	
10	Śruba rozporowa ø5mm	ø5mm	4	
MATERIAŁY NIE SPECYFIKOWANE ODDZIELNIE W ZESTAWIENIU MATERIAŁÓW PROJ.				
3	Kabel	wg katalogu dostawcy		dostawa GL SA
2	Dławiki kablowe	wg katalogu dostawcy		dostawa GL SA
1	Skrzynka zaciskowa EEx dla stref zagrożonych wybuchem	wg katalogu dostawcy		dostawa GL SA
POZ.	WYSZCZEGÓLNIENIE	DANE TECHNICZNE	ILOŚĆ [szt.]	UWAGI
MATERIAŁY UJĘTE W ZESTAWIENIU MATERIAŁÓW PROJEKTU				

Opracowanie jest własnością Grupy Lotos SA i nie może być reprodukowane ani udostępniane osobom trzecim w całości lub w części bez pisemnej zgody Grupy Lotos SA

SKALA 1:5

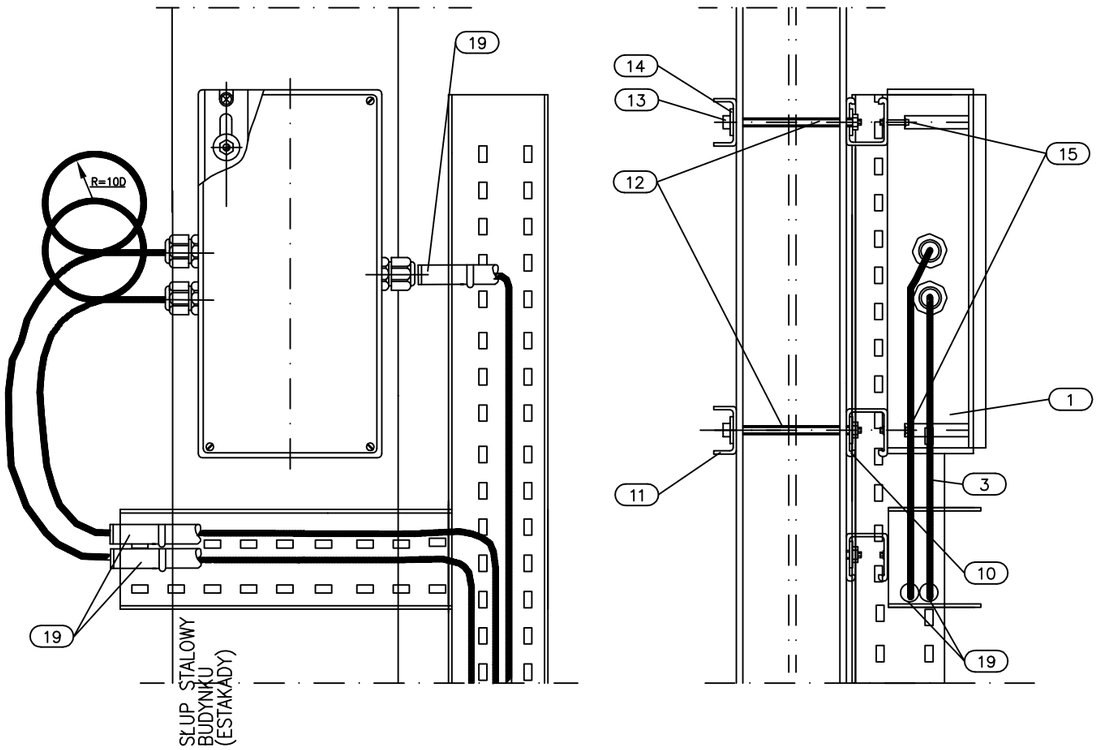

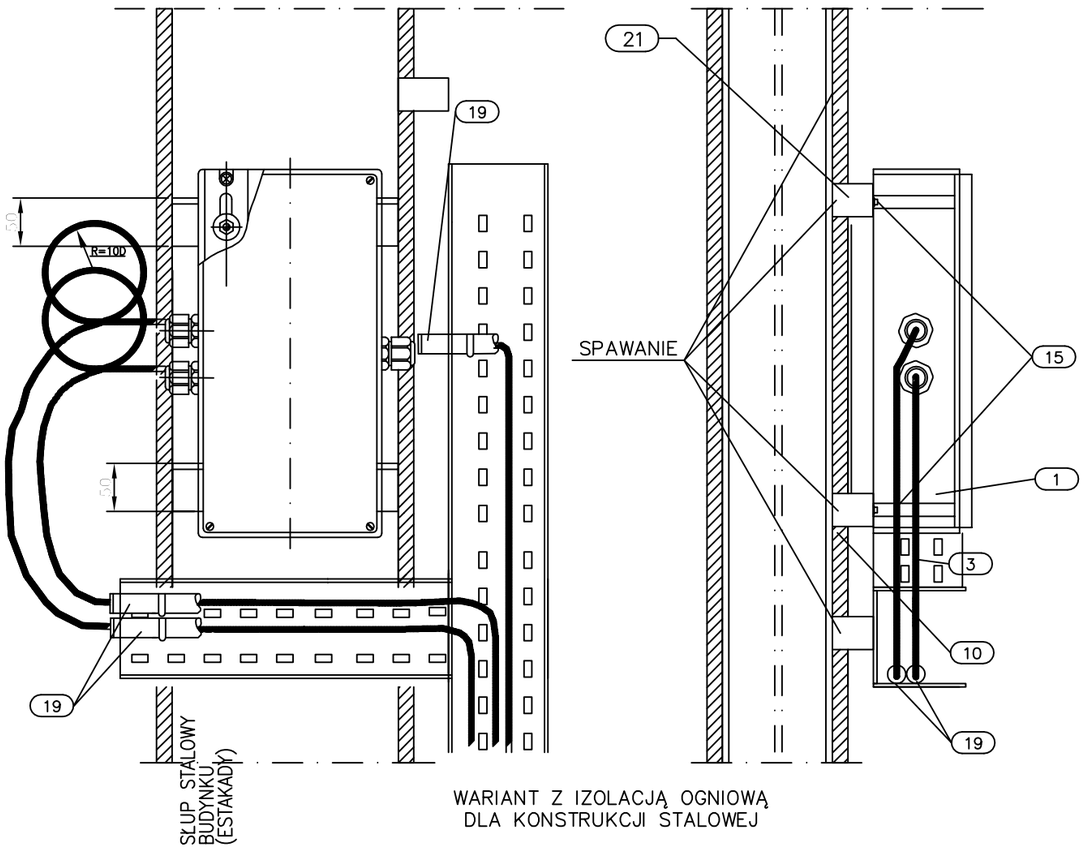

WARIANT Z IZOLACJĄ OGNIOWĄ DLA KONSTRUKCJI STALOWEJ

ZAŁĄCZNIK NR: 3

L09 - Skrzynka zacisk. EEx. Zasilanie kablowe podziemne. Mocowanie do stalowego słupa konstrukcji

Spec. nr 4900

UWAGI:

1. Szczegół montażowy L09 ma zastosowanie dla skrzynki zaciskowej w wykonaniu przeciwwybuchowym zasilającej obwody oświetleniowe. (Producenci STAHL, CEAG).
2. Długość kształowników perforowanych i prętów gwintowanych dopasować do rzeczywistych wymiarów słupa konstrukcji stalowej.
3. Przy podejściach kablem od góry należy wykonać pętlę zabezpieczającą przed spływaniem wody z kabla na wpusty kablowe. Promień pętli powinien być nie mniejszy niż minimalny dopuszczalny promień gięcia kabla (R>=10D)

21	Kątownik stalowy	50x50x4 l=100mm		
19	Tuleja plastikowa (dla zabezpieczenia przewodu kabelkowego przed uszkodzeniem)	ø54/40mm	1	
15	Śruba z łbem sześciokątnym M5 podkładki, nakrętki	M5x20	4 kpl.	
14	Nakrętki. podkładki ocynkowane	ø18/6,5	10	
13	Nakrętki. podkładki ocynkowane	M6	4 kpl.	
12	Pręt gwintowany, ocynkowany	M6	4	
11	Profil stalowy perforowany, ocynkowany	38x22 x2mm	2	
10	Profil stalowy perforowany, ocynkowany	44x38 x2mm	2	
MATERIAŁY NIE SPECYFIKOWANE ODDZIELNIE W ZESTAWIENIU MATERIAŁÓW PROJ.				
3	Kabel	wg katalogu dostawcy		dostawa GL SA
2	Dławiki kablowe	wg katalogu dostawcy		dostawa GL SA
1	Skrzynka zaciskowa EEx dla stref zagrożonych wybuchem	wg katalogu dostawcy		dostawa GL SA
POZ.	WYSZCZEGÓLNIENIE	DANE TECHNICZNE	ILOŚĆ [szt.]	UWAGI
MATERIAŁY UJĘTE W ZESTAWIENIU MATERIAŁÓW PROJEKTU				

Opracowanie jest własnością Grupy Lotos SA i nie może być reprodukowane ani udostępniane osobom trzecim w całości lub w części bez pisemnej zgody Grupy Lotos SA

LOTOS

ZAŁĄCZNIK NR: 3

L10 - Skrzynka zacisk. EEx. Zasilanie kablowe podziemne.
Mocowanie do betonowego słupa konstrukcji

Spec. nr 4900

SKALA 1:5

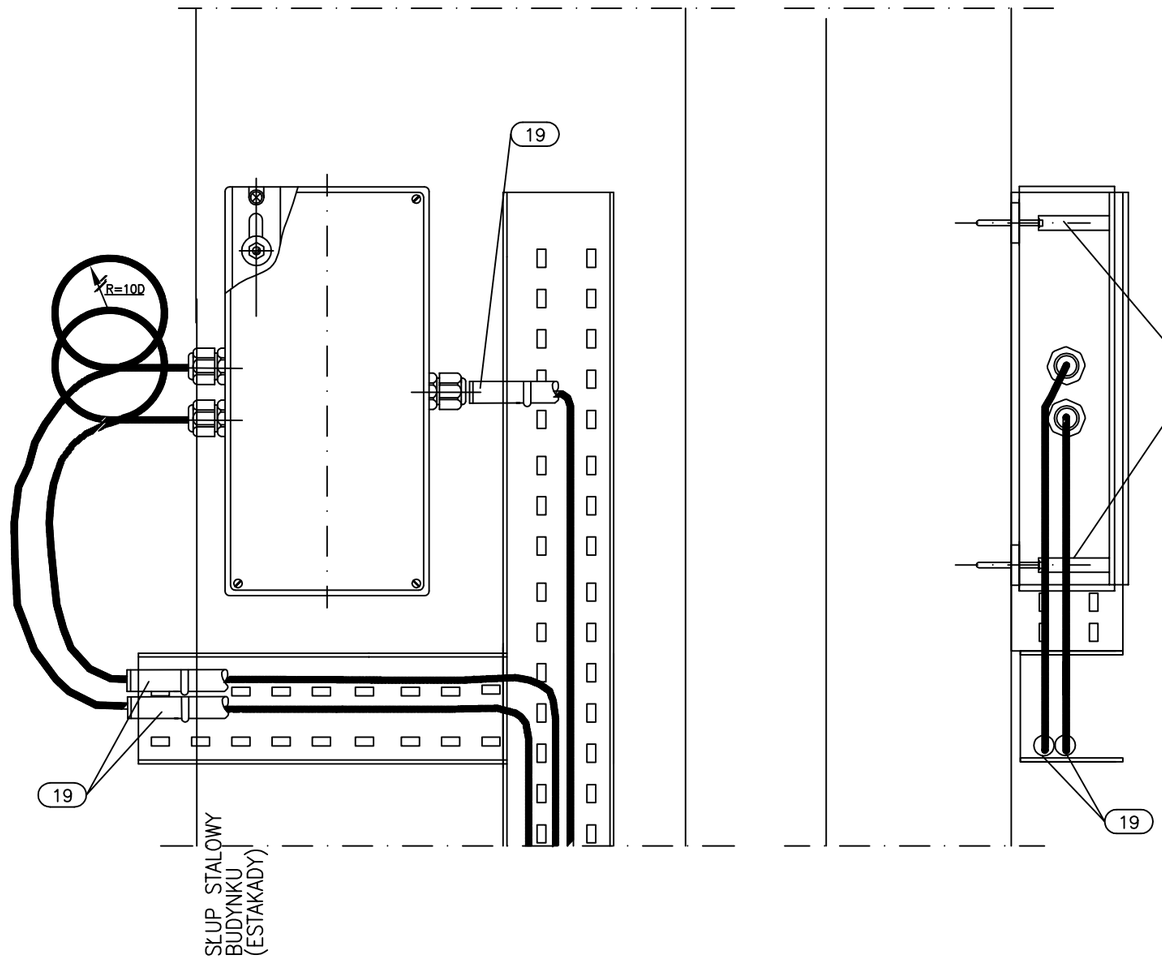

UWAGI:

1. Szczegół montażowy L10 ma zastosowanie dla skrzynki zaciskowej w wykonaniu przeciwwybuchowym zasilającej obwody oświetleniowe. (Producenci STAHL, CEAG).
2. Skrzynkę zaciskową zamocować do betonu przy pomocy śrub rozporowych ø5mm
3. Przy podejściach kablem od góry należy wykonać pętlę zabezpieczającą przed spływaniem wody z kabla na wpusty kablowe. Promień pętli powinien być nie mniejszy niż minimalny dopuszczalny promień gięcia kabla (R>=10D)

19	Tuleja plastikowa (dla zabezpieczenia przewodu kabelkowego przed uszkodzeniem)	ø54/40mm	1	
10	Śruba rozporowa ø5mm	ø5mm	4	
MATERIAŁY NIE SPECYFIKOWANE ODDZIELNIE W ZESTAWIENIU MATERIAŁÓW PROJ.				
3	Kabel	wg katalogu dostawcy		dostawa GL SA
2	Dławiki kablowe	wg katalogu dostawcy		dostawa GL SA
1	Skrzynka zaciskowa EEx dla stref zagrożonych wybuchem	wg katalogu dostawcy		dostawa GL SA
POZ.	WYSZCZEGÓLNIENIE	DANE TECHNICZNE	ILOŚĆ [szt.]	UWAGI
MATERIAŁY UJĘTE W ZESTAWIENIU MATERIAŁÓW PROJEKTU				

Opracowanie jest własnością Grupy Lotos SA i nie może być reprodukowane ani udostępniane osobom trzecim w całości lub w części bez pisemnej zgody Grupy Lotos SA

ZAŁĄCZNIK NR: 3

L11 - Słup oświetlenia ulicznego z 1 oprawą sodową

Spec. nr 4900

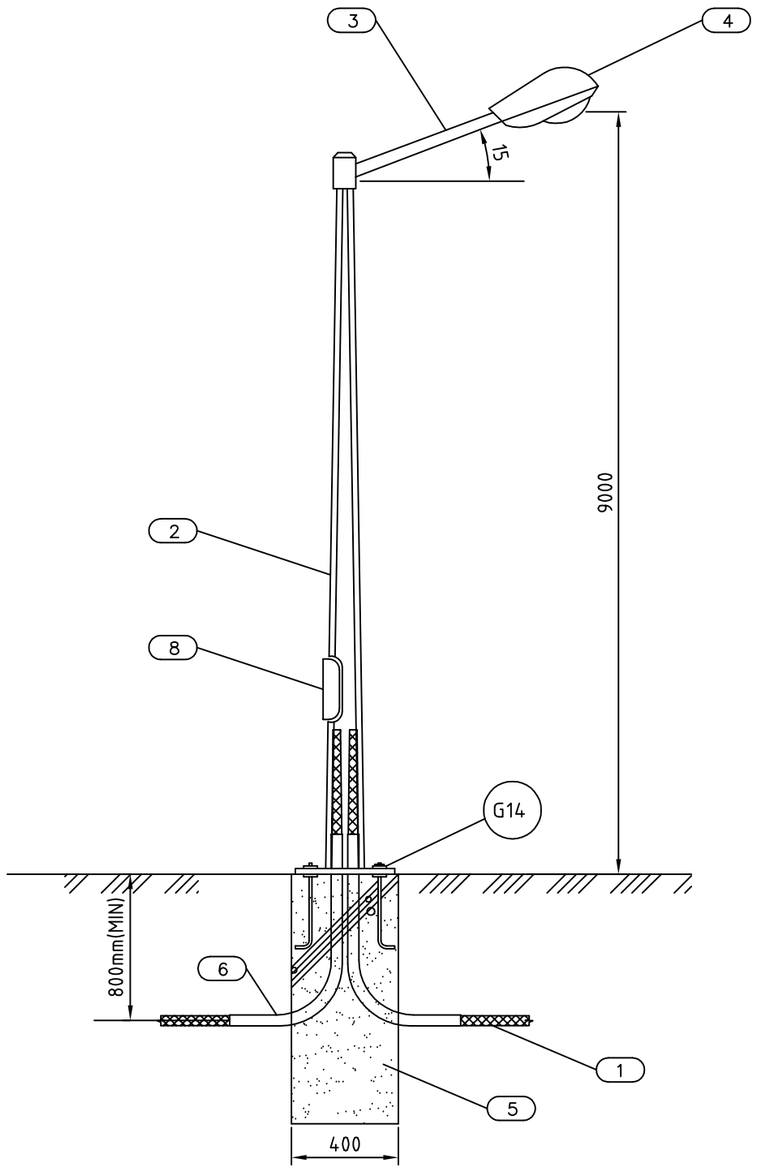

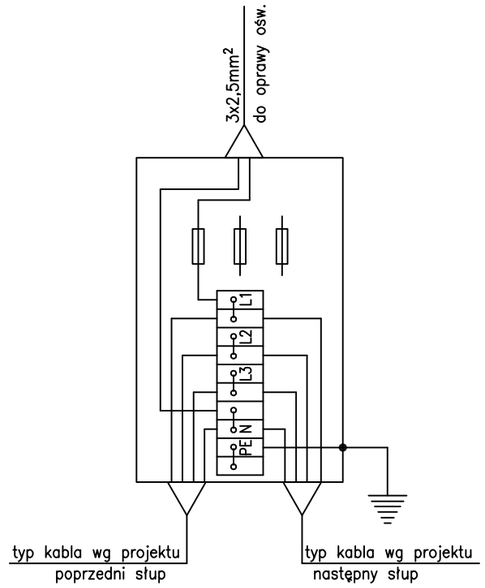

Skrzynka zaciskowa z bezpiecznikami

UWAGI:

1. Szczegół montażowy L11 ma zastosowanie dla słupa oświetlenia ulicznego z jedną oprawą sodową.
2. Uziemienie słupa oświetleniowego wg szczegółu montażowego G13.
3. Montaż poza strefami Ex

8	Standardowa skrzynka zaciskowa z bezpiecznikami		1	
G14	Patrz: Szczegóły montażowe uziemienia		1	
6	Rura ochronna – PVC	ϕ25	2	
5	Fundament betonowy		1	
4	Oprawa oświetlenia ulicznego		1	
3	Wysiegnik		1	
2	Słup oświetleniowy, aluminiowy		1	
MATERIAŁY NIE SPECYFIKOWANE ODDZIELNIE W ZESTAWIENIU MATERIAŁÓW PROJ.				
1	Kabel	wg katalogu dostawcy		dostawa GL SA
POZ.	WYSZCZEGÓLNIENIE	DANE TECHNICZNE	ILOŚĆ [szt.]	UWAGI
MATERIAŁY UJĘTE W ZESTAWIENIU MATERIAŁÓW PROJEKTU				

Nr arch.	Obszar	Podobszar	Nr dokumentu	Nr rew.	Data wydania	Strona	Stron
19348	90	00	PR 60021	1	30.09.2013	A3-12	16

Opracowanie jest własnością Grupy Lotos SA i nie może być reprodukowane ani udostępniane osobom trzecim w całości lub w części bez pisemnej zgody Grupy Lotos SA

ZAŁĄCZNIK NR: 3

L12 - Słup oświetlenia ulicznego z 2 oprawami sodowymi

Spec. nr 4900

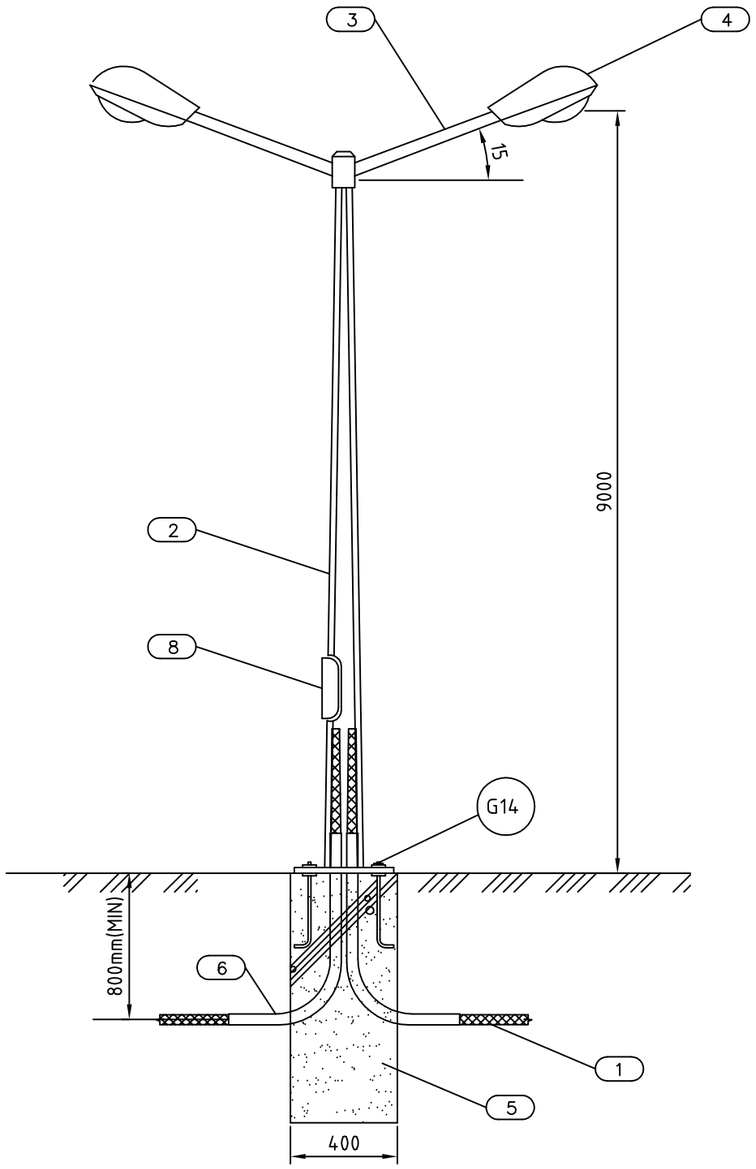

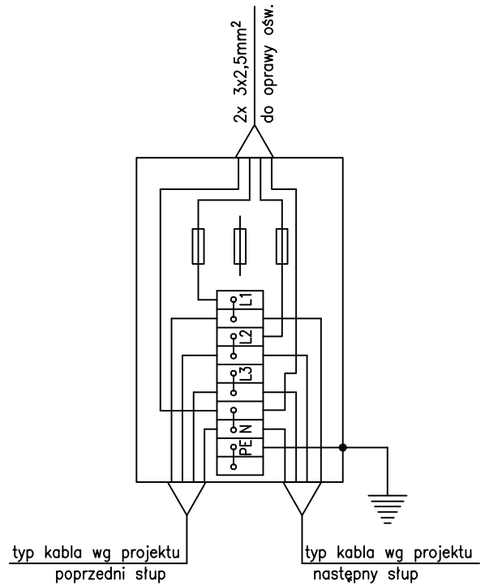

Skrzynka zaciskowa z bezpiecznikami

UWAGI:

1. Szczegół montażowy L12 ma zastosowanie dla słupa oświetlenia ulicznego z jedną oprawą sodową.
2. Uziemienie słupa oświetleniowego wg szczegółu montażowego G134
3. Montaż poza strefami Ex

8	Standardowa skrzynka zaciskowa z bezpiecznikami		1	
G14	Patrz: Szczegóły montażowe uziemienia		1	
6	Rura ochronna – PVC	ϕ25	2	
5	Fundament betonowy		1	
4	Oprawa oświetlenia ulicznego		1	
3	Wysiegnik		1	
2	Słup oświetleniowy, aluminiowy		1	
MATERIAŁY NIE SPECYFIKOWANE ODDZIELNIE W ZESTAWIENIU MATERIAŁÓW PROJ.				
1	Kabel	wg katalogu dostawcy		dostawa GL SA
POZ.	WYSZCZEGÓLNIENIE	DANE TECHNICZNE	ILOŚĆ [szt.]	UWAGI
MATERIAŁY UJĘTE W ZESTAWIENIU MATERIAŁÓW PROJEKTU				

Nr arch.	Obszar	Podobszar	Nr dokumentu	Nr rew.	Data wydania	Strona	Stron
19348	90	00	PR 60021	1	30.09.2013	A3-13	16

Opracowanie jest własnością Grupy Lotos SA i nie może być reprodukowane ani udostępniane osobom trzecim w całości lub w części bez pisemnej zgody Grupy Lotos SA

LOTOS

ZAŁĄCZNIK NR: 3

L13 - Wyłączik EEx obwodu oświetleniowego
Mocowanie do stalowego słupa konstrukcji

Spec. nr
4900

SKALA 1:5

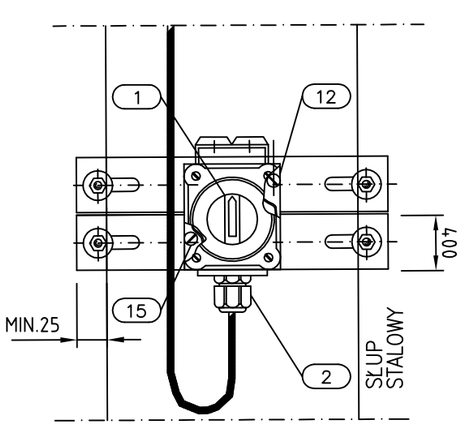

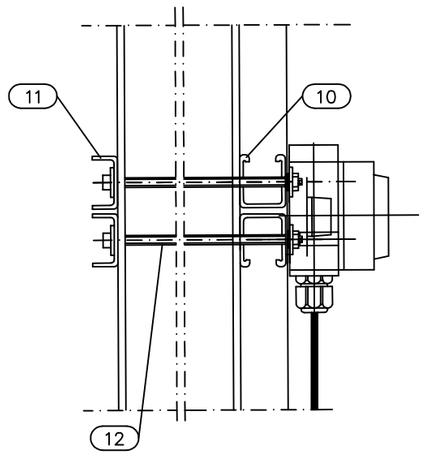

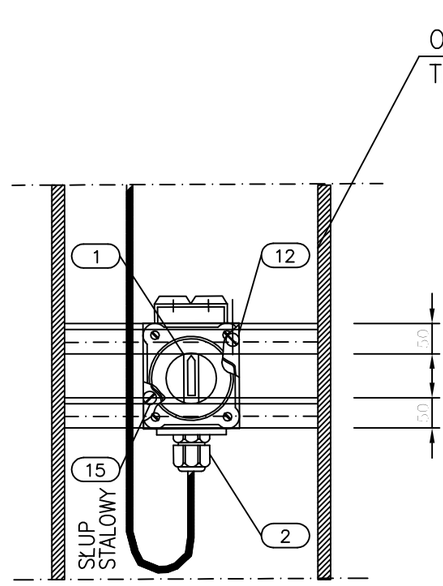

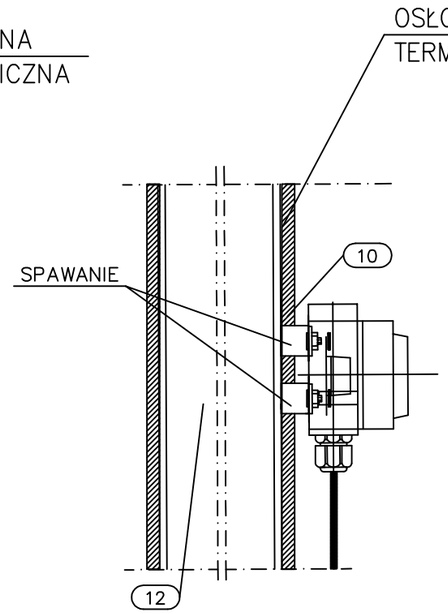

WARIANT Z IZOLACJĄ OGNIOWĄ
DLA KONSTRUKCJI STALOWEJ

UWAGI:

1. Szczegół montażowy L13 ma zastosowanie dla wyłącznika obwodów oświetl. w wyk. przeciwwybuchowym (Producenci STAHL, CEAG).
2. Długość kształowników perforowanych i prętów gwintowanych dopasować do rzeczywistych wymiarów słupa konstrukcji stalowej.
3. Przy podejściach kablem od góry należy wykonać pętlę zabezpieczającą przed spływaniem wody z kabla na wpusty kablowe. Promień pętli powinien być nie mniejszy niż minimalny dopuszczalny promień gięcia kabla (R>=10D)

21	Kątownik stalowy	50x50x4 l=100mm		
15	Śruba z łbem sześciokątnym M5 podkładki, nakrętki	M5x20	2	
14	Nakrętki, podkładki, ocynkowane	ø18/6,5	10	
13	Nakrętki, podkładki, ocynkowane	M6	4	
12	Pręt gwintowany, ocynkowany	M6	4	
11	Profil stalowy perforowany, ocynkowany	38x22x2mm	2	
10	Profil stalowy perforowany, ocynkowany	44x40x2mm	2	
MATERIAŁY NIE SPECYFIKOWANE ODDZIELNIE W ZESTAWIENIU MATERIAŁÓW PROJ.				
3	Zaślepka	wg katalogu dostawcy	2	
2	Dławiki kablowe	wg katalogu dostawcy	1	
1	Wyłącznik pokrętny EEx wyk. dla stref zagrożonych wybuchem	wg katalogu dostawcy	1	Uwaga 1
POZ.	WYSZCZEGÓLNIENIE	DANE TECHNICZNE	ILOŚĆ [szt.]	UWAGI
MATERIAŁY UJĘTE W ZESTAWIENIU MATERIAŁÓW PROJEKTU				

Nr arch.	Obszar	Podobszar	Nr dokumentu	Nr rew.	Data wydania	Strona	Stron
19348	90	00	PR 60021	1	30.09.2013	A3-14	16

LOTOS	ZAŁĄCZNIK NR: 3 L14 - Wyłącznik EEx obwodu oświetleniowego Mocowanie do betonowego słupa konstrukcji	Spec. nr 4900

SKALA 1:5

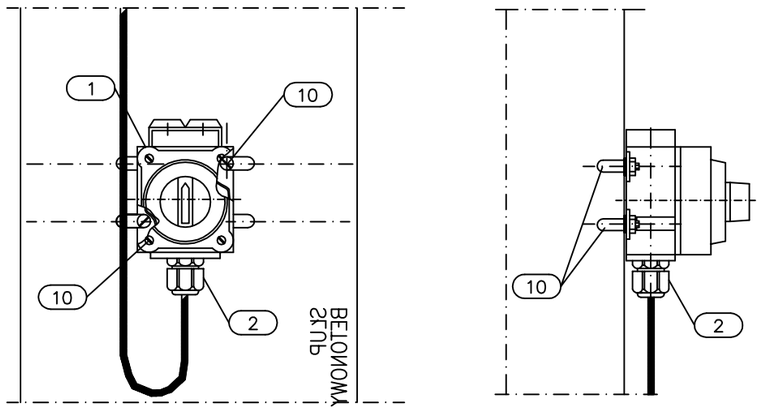

UWAGI:

1. Szczegół montażowy L14 ma zastosowanie dla wyłączników obwodów oświetleniowych, w wykonaniu przeciwwybuchowym. (Producenci STAHL, CEAG).
2. Wyłącznik zamocować do betonu przy pomocy śrub rozporowych ø5.
3. Przy podejściach kablem od góry należy wykonać pętlę zabezpieczającą przed spływaniem wody z kabla na wpusty kablowe. Promień pętli powinien być nie mniejszy niż minimalny dopuszczalny promień gięcia kabla (R>=10D)

POZ.	WYSZCZEGÓLNIENIE	TYP	DANE TECHNICZNE	ILOŚĆ [szt.]	UWAGI
10	Śruba rozporowa ø 5mm	ø 5mm		2	
MATERIAŁY NIE SPECYFIKOWANE ODDZIELNIE W ZESTAWIENIU MATERIAŁÓW PROJ.					
2	Dławiki kablowe		wg katalogu dostawcy	3	
1	Wyłącznik pokrętny EEx wyk. dla stref zagrożonych wybuchem		wg katalogu dostawcy	1	Uwaga 1
POZ.	WYSZCZEGÓLNIENIE	TYP	DANE TECHNICZNE	ILOŚĆ [szt.]	UWAGI
MATERIAŁY UJĘTE W ZESTAWIENIU MATERIAŁÓW PROJEKTU					

Opracowanie jest własnością Grupy Lotos SA i nie może być reprodukowane ani udostępniane osobom trzecim w całości lub w części bez pisemnej zgody Grupy Lotos SA

Opracowanie jest własnością Grupy Lotos SA i nie może być reprodukowane ani udostępniane osobom trzecim w całości lub w części bez pisemnej zgody Grupy Lotos SA

ZAŁĄCZNIK NR: 3

L15 - Mocowanie naświetlacza.

Spec. nr 4900

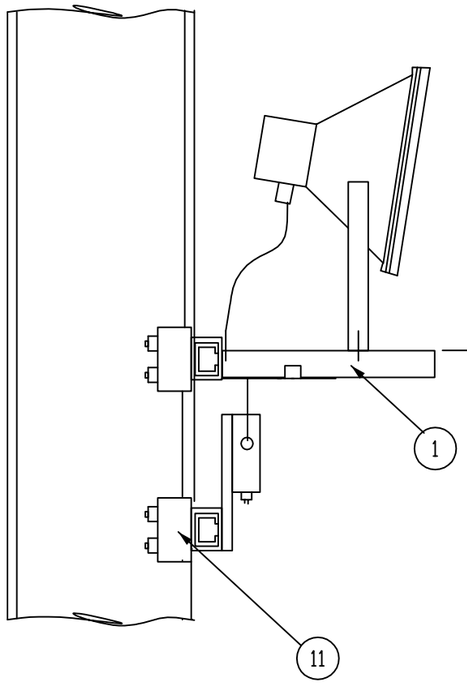

MOUNTING ELEVATION

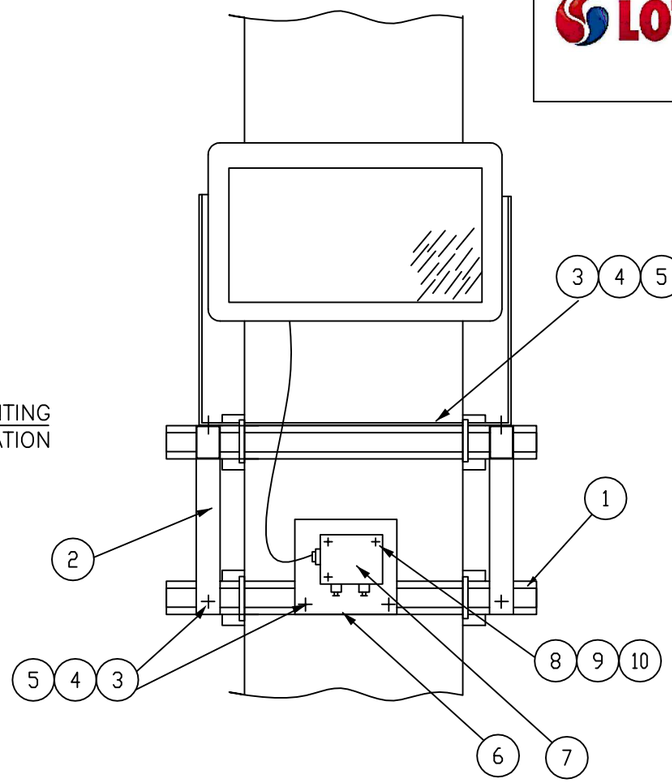

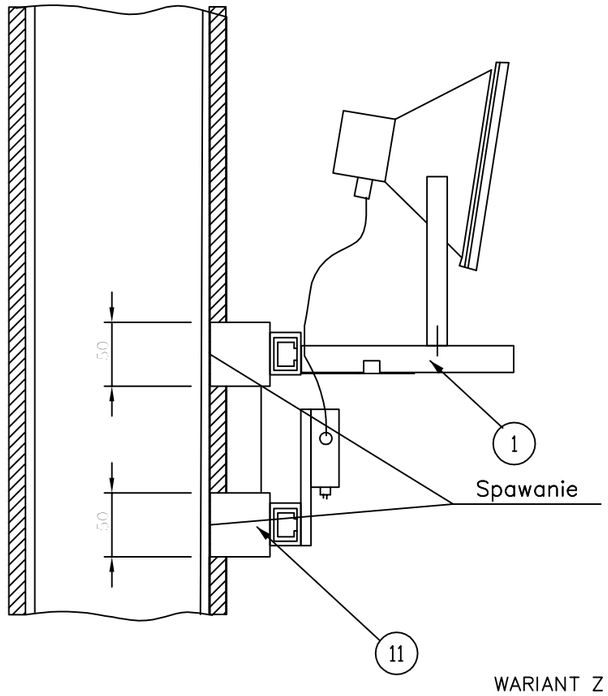

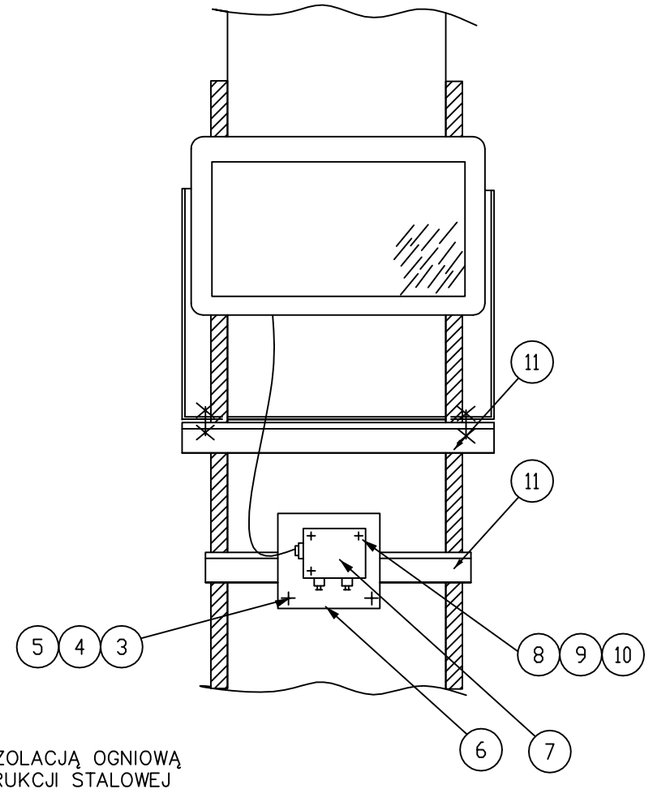

WARIANT Z IZOLACJĄ OGNIOWĄ DLA KONSTRUKCJI STALOWEJ

UWAGI:

1. Szczegół montażowy L15 ma zastosowanie dla wyłączników obwodów oświetleniowych, w wykonaniu przeciwwybuchowym. (Producenci STAHL, CEAG).
2. Przy podejściach kablem od góry należy wykonać pętlę zabezpieczającą przed spływaniem wody z kabla na wpusty kablowe. Promień pętli powinien być nie mniejszy niż minimalny dopuszczalny promień. gięcia kabla (R>=10D)
3. Wysokość zabudowy oprawy okreslona jest w projekcie wykonawczym
4. Ramka mocująca oprawę powinna umożliwiać ustawienie oprawy pod opowiednim kątem.

POZ.	WYSZCZEGÓLNIENIE	TYP	DANE TECHNICZNE	ILOŚĆ [szt.]	UWAGI
11	Kątownik stalowy		50x50x4 l=100mm		
10	Nakrętka, M5, ocynkowana			3	
9	Podkładka sprężynujqc,M5, ocynkowana			3	
8	Śruba z łbem sześciokątnym,M5 x 25 MM, ocynkowana			3	
7	Puszka przyłączeniowa w wykonaniu Ex			1	
6	Płytka mocująca			1	
5	Nakrętka spżynująca, M12, Ocynkowana			10	
4	Podkładka sprężynująca, M12, Ocynkowana			10	
3	Nakrętka z łbem sześciokątnym, M12 x 30, ocynkowana			10	
2	Wspornik, Ocynkowany			2	
1	Wspornik ocynkowany tyou U , Ocynkowany				
MATERIAŁY NIE SPECYFIKOWANE ODDZIELNIE W ZESTAWIENIU MATERIAŁÓW PROJ.					
	Dławiki kablowe				
MATERIAŁY UJĘTE W ZESTAWIENIU MATERIAŁÓW PROJEKTU					

Nr arch.	Obszar	Podobszar	Nr dokumentu	Nr rew.	Data wydania	Strona	Stron
19348	90	00	PR 60021	1	30.09.2013	A3-16	16