Opracowanie jest własnością Grupy Lotos SA i nie może być reprodukowane ani udostępniane osobom trzecim w całości lub w części bez pisemnej zgody Grupy Lotos SA

ZAŁĄCZNIK NR: 3

L01 - Instalacja oprawy oświetleniowej świetlówkowej
Maszt mocowany do barierki podestu

Spec. nr 4900

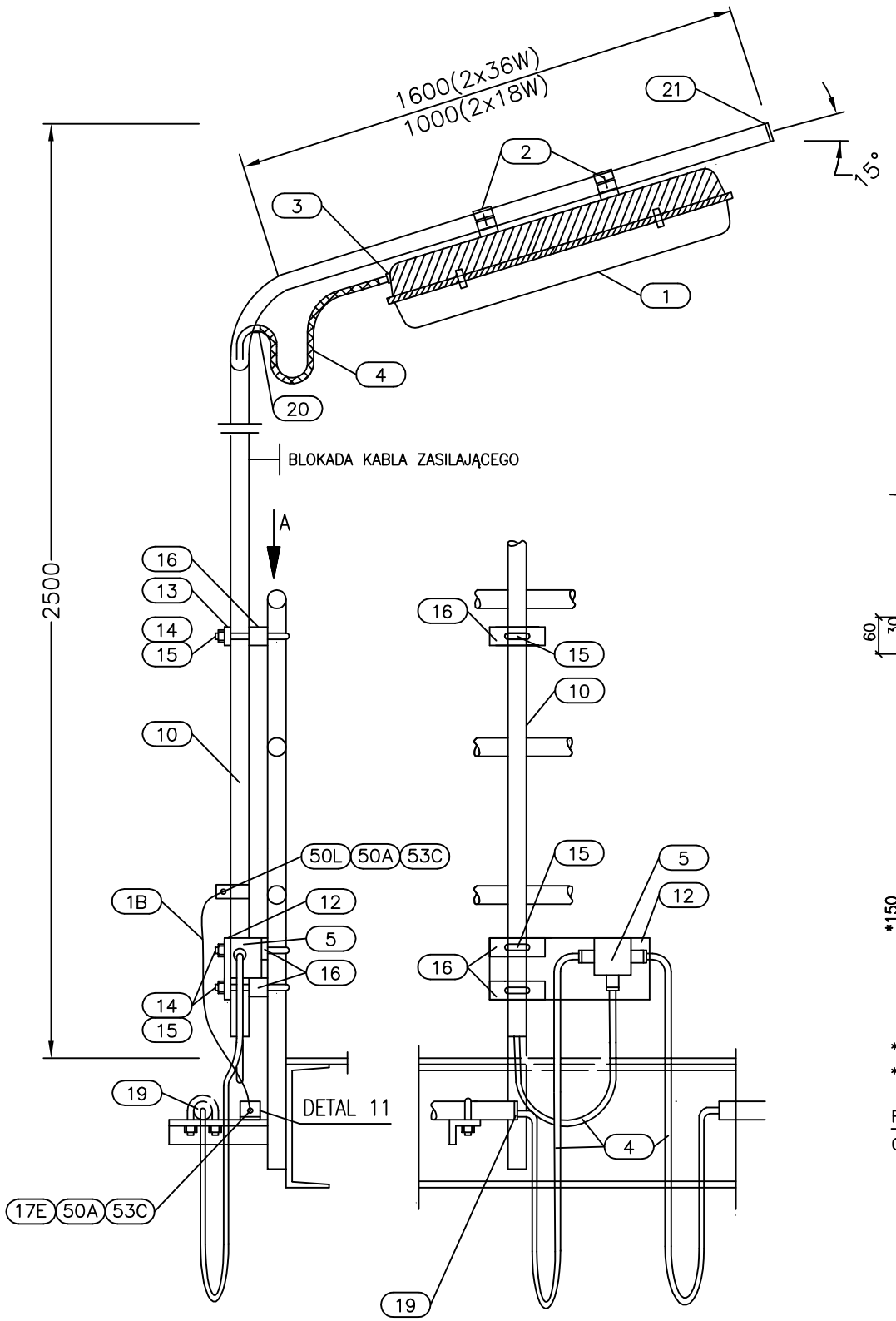

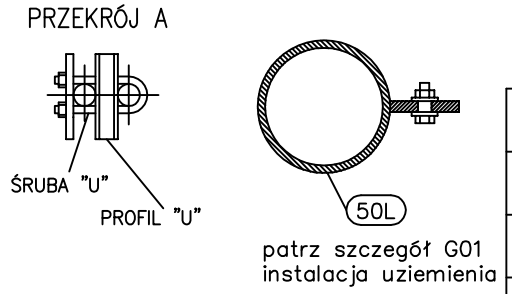

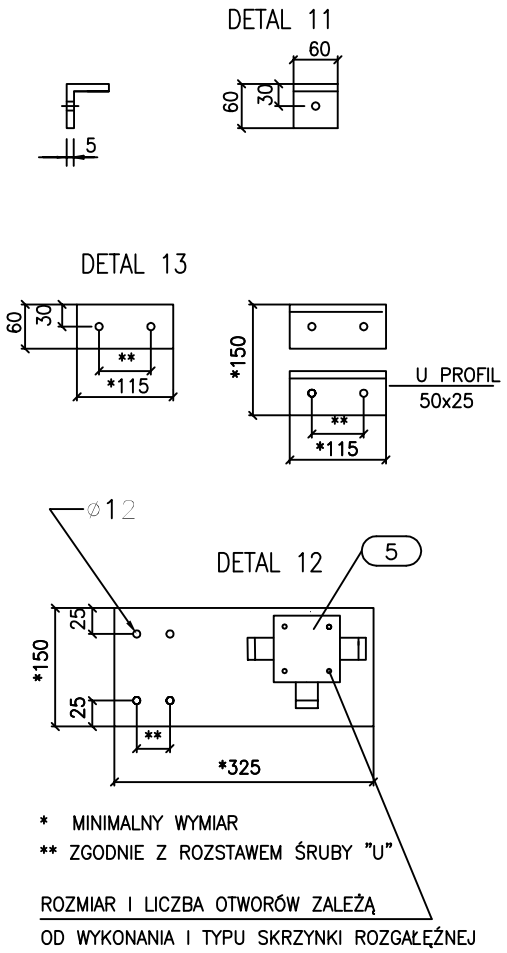

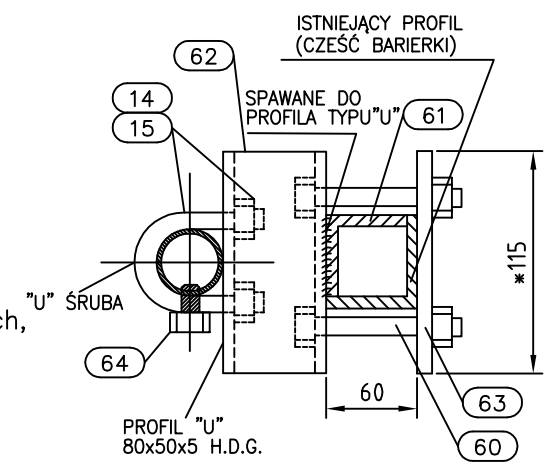

UWAGI:

1. Szczegół montażowy L01 ma zastosowanie dla opraw końcowych i przelotowych, w wykonaniu przeciwwybuchowym, dla oświetlenia normalnego i awaryjnego, o mocy 2x36W lub 2x18W 230V AC / 110V DC (Producenci: STAHL, CEAG)
2. Maszt mocować do konstrukcji barierki przez przykręcenie śrubami typu "U" z gwintem M10.
3. Maszt zabezpieczyć przed korozją przez powłoki lakiernicze. Kolor zewnętrznej powłoki i procedura malowania wg zaleceń Inwestora.

64	Śruba z łbem sześciokątnym	M10	1	
63	Płyta stalowa H.D.G. stal	stal nierdzewna 115x60x5mm	1	
62	Grubość cynku 70um "U" profil H.D.G. stal	80x50x5	1	
61	Grubość cynku 70um Kątownik H.D.G. stal	60x60x5	2	
60	Grubość cynku 70um Śruba z łbem sześciokątnym, nakrętka i podkładką	M10		
50L	Uchwyt stalowy ocynkowany z otworem ø12 przyspawany do rury stalowej			
53C	Śruba z łbem sześciokątnym , płaskim z podkładkami i nakrętką	M10x20 stal nierdzewna	1 kpl.	
50A	Ucho zaciskowe dla linki lub kabla miedzianego	otw. ø=12mm		
17E	Zacisk uziemiający z blachy stalowej galwanizowanej z 1 otworem ø12mm	60x60 x5mm	1	szczegół 11
1B	Linka miedziana w izolacji PVC koloru żółto–zielonego	kab. s=6mm²	l=1m	
21	Kaptur plastikowy dla opraw końcowych	øwewn=3,2"	1	
20	Tuleja plastikowa	ø21/11,5mm	1	
19	Tuleja plastikowa lub koryto kablowe (dla zabezpieczenia przewodu kabelkowego przed uszkodzeniem)	ø54/40mm	1	
16	Profil stalowy typu "U"	50x25	1	
15	Śruba typu "U" z gwintem M10	M10 stal nierdz.	1	
14	Nakrętka sześciokątna z podkładkami	M10	1 kpl.	
13	Blacha ocynkowana	115x60x5mm	1	
12	Blacha ocynkowana	325x150x5mm	1	
10	Rura ocynkowana ø 3/2" g=3,25mm	g=3,25mm l=4300mm	1	

MATERIAŁY NIE SPECYFIKOWANE ODDZIELNIE W ZESTAWIENIU MATERIAŁÓW PROJ.

5	Skrzynka rozgałęźna z kpl. dławic	wg katalogu dostawcy		dostawa GL SA
4	Kabel	wg katalogu dostawcy		dostawa GL SA
3	Dławiki kablowe	wg katalogu dostawcy		dostawa GL SA
2	Uchwyt do mocowania oprawy do rur ø 3/2" Stal nierdzewna	wg katalogu dostawcy		dostawa GL SA
1	Oprawa oświetleniowa dla świetlówek ze skrzynką rozg. wykonanie dla stref zagrożonych wybuchem	wg katalogu dostawcy		dostawa GL SA
POZ.	WYSZCZEGÓLNIENIE	DANE TECHNICZNE	ILOŚĆ [szt.]	UWAGI

MATERIAŁY UJĘTE W ZESTAWIENIU MATERIAŁÓW PROJEKTU

Nr arch.	Obszar	Podobszar	Nr dokumentu	Nr rew.	Data wydania	Strona	Stron
19348	90	00	PR 60021	1	30.09.2013	A3-2	16