Opracowanie jest własnością Grupy Lotos SA i nie może być reprodukowane ani udostępniane osobom trzecim w całości lub w części bez pisemnej zgody Grupy Lotos SA

ZAŁĄCZNIK NR: 3

L02 - Instalacja oprawy oświetleniowej świetlówkowej
Mocowanie do betonowej/stalowej konstrukcji słupa

Spec. nr 4900

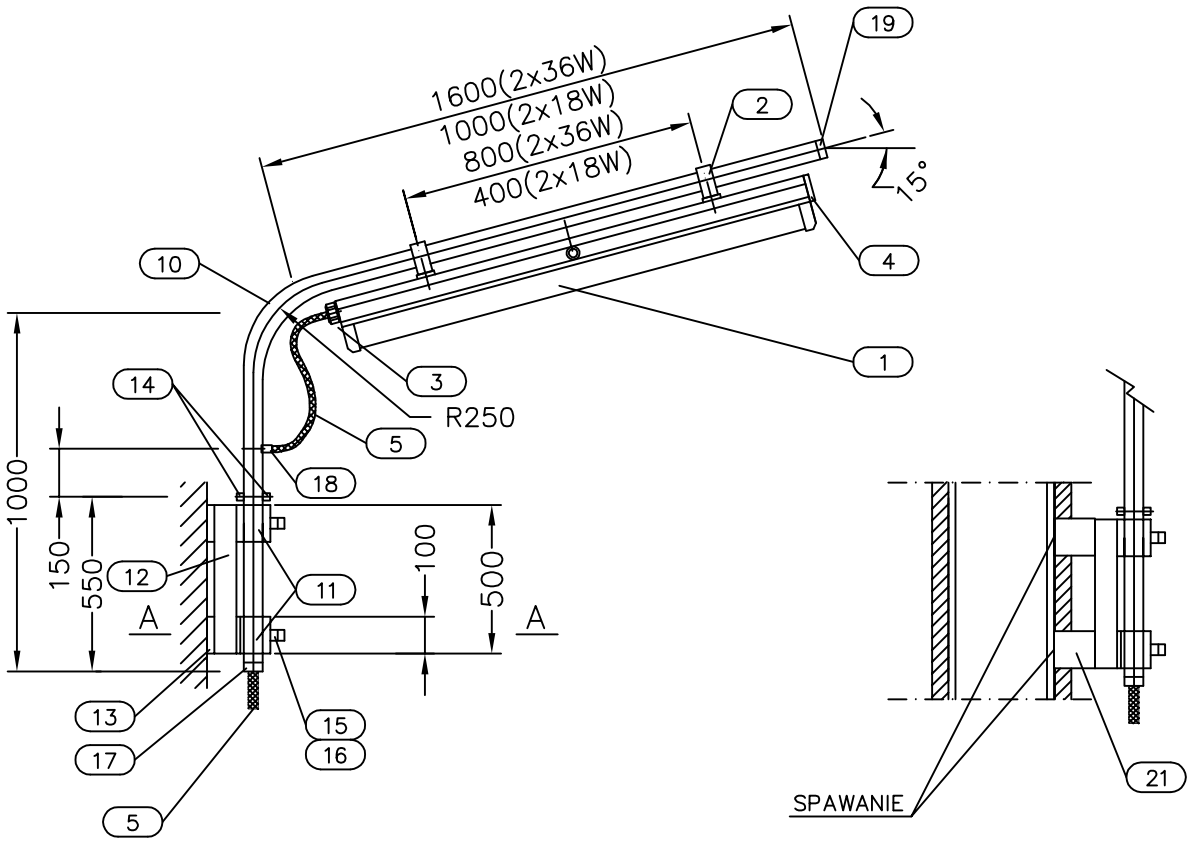

WARIANT Z IZOLACJĄ OGNIOWĄ
DLA KONSTRUKCJI STALOWEJ

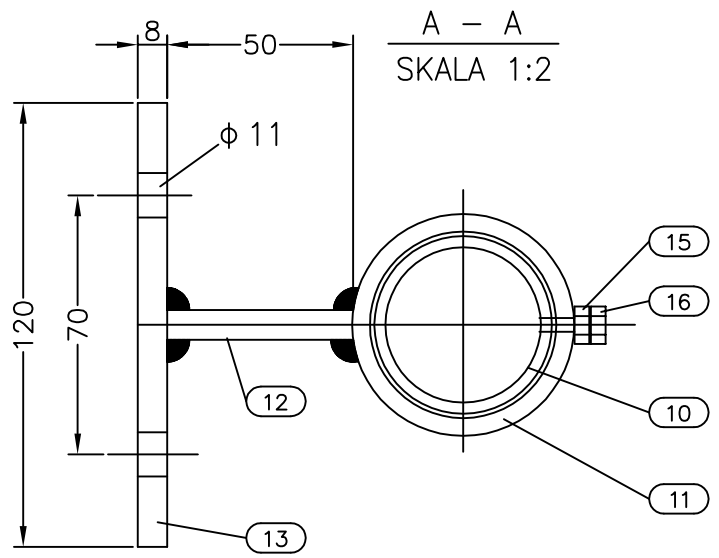

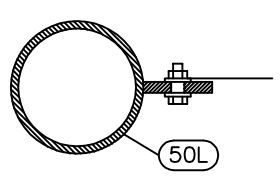

patrz szczegół G01
instalacja uziemienia

21	Kątownik stalowy	50x50x4 l=100mm	4	
50L	Uchwyt stalowy ocynkowany z otworem ø12 przyspawany do rury stalowej			
22	Śruba z łbem sześciokątnym z nakrętką, podkładkami (w przypadku mocowania wysięgnika do konstrukcji stalowej)	M10x30 stal nierdz.	4 kpl.	
21	Śruba rozporowa ø10mm (w przypadku mocowania wysięgnika do betonu)	ø10mm stal nierdz.	4	
20	Kaptur plastikowy z otworem na wyprowadzenia przewodu kabelkowego	øwewn=3,2"	1	
19	Kaptur plastikowy dla opraw końcowych	øwewn=3,2"	1	
18	Tuleja plastikowa	ø21/11,5mm	1	
17	Tuleja plastikowa (dla zabezpieczenia przewodu kabelkowego przed uszkodzeniem)	ø42/23mm	1	
16	Śruba z łbem sześciokątnym, z gwintem na całej długości	M10x15 stal nierdz.	2	
15	Nakrętka sześciokątna z podkładkami	M10	2 kpl.	
14	Blacha ocynkowana, g=5mm	20x10mm	2	
13	Blacha ocynkowana, g=8mm	120x100mm	2	
12	Blacha ocynkowana, g=8mm	500x50mm	1	
11	Rura socynkowana ø 2" g=3,25mm	l=100mm	1	
10	Rura ocynkowana ø 3/2" g=3,25mm	l=2600mm (2000mm)	1	

MATERIAŁY NIE SPECYFIKOWANE ODDZIELNIE W ZESTAWIENIU MATERIAŁÓW PROJ.

5	Kabel	wg katalogu dostawcy		dostawa GL SA
4	Zaślepka	wg katalogu dostawcy		dostawa GL SA
3	Dławiki kablowe	wg katalogu dostawcy		dostawa GL SA
2	Uchwyt do mocowania oprawy do rur ø 3/2"	wg katalogu dostawcy		dostawa GL SA
1	Oprawa oświetleniowa dla świetlówek ze skrzynką rozg. wykonanie dla stref zagrożonych wybuchem	wg katalogu dostawcy		dostawa GL SA
POZ.	WYSZCZEGÓLNIENIE	DANE TECHNICZNE	ILOŚĆ [szt.]	UWAGI

MATERIAŁY UJĘTE W ZESTAWIENIU MATERIAŁÓW PROJEKTU

UWAGI:

1. Szczegół montażowy L02 ma zastosowanie dla opraw końcowych i przelotowych, w wykonaniu przeciwwybuchowym, dla oświetlenia normalnego i awaryjnego, o mocy 2x36W lub 2x18W 230V AC / 110V DC (Producenci: STAHL, CEAG)
2. Maszt mocować do betonu przy pomocy śrub rozporowych ø10, a do konstrukcji stalowej przez przykręcenie śrubami M10x30 z podkładkami i nakrętkami.
3. Maszt zabezpieczyć przed korozją przez powłoki lakiernicze. Kolor zewnętrznej powłoki i procedura malowania wg zaleceń Inwestora.

Nr arch.	Obszar	Podobszar	Nr dokumentu	Nr rew.	Data wydania	Strona	Stron
19348	90	00	PR 60021	1	30.09.2013	A3-3	16