Opracowanie jest własnością Grupy Lotos SA i nie może być reprodukowane ani udostępniane osobom trzecim w całości lub w części bez pisemnej zgody Grupy Lotos SA

LOTOS

ZAŁĄCZNIK NR: 3

L03 - Instalacja oprawy oświetleniowej świetlówkowej
Mocowanie do konstrukcji podestu

Spec. nr
4900

SKALA 1:10

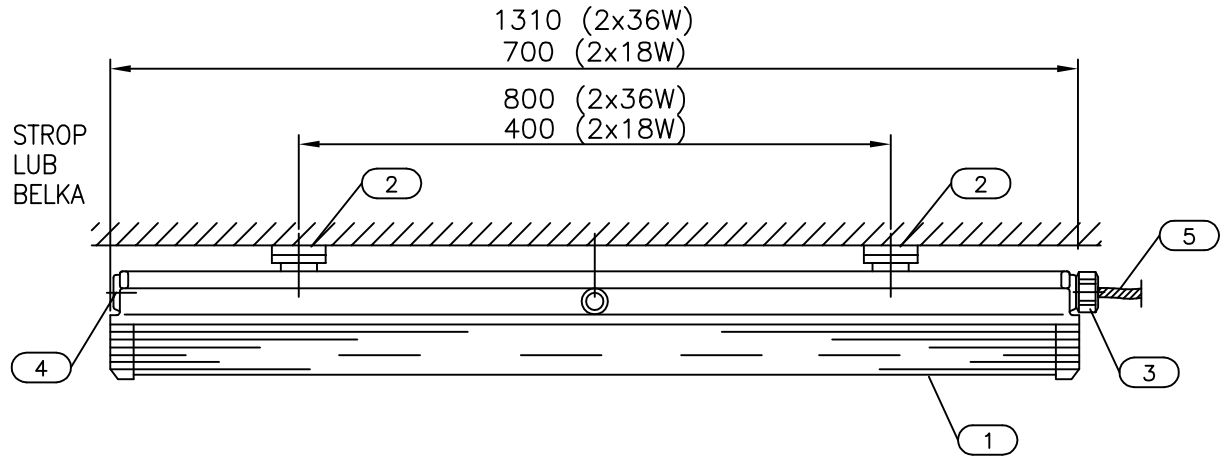

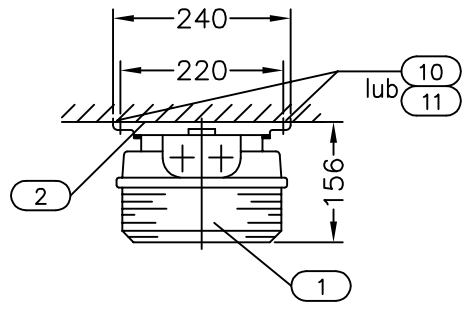

11	Śruba z łbem sześciokątnym, z nakrętką, M10x30 podkładkami (w przypadku mocowania oprawy do konstrukcji stalowej)	stal nierdz.	1 kpl.	
10	Śruba rozporowa ø10mm (w przypadku mocowania oprawy do konstrukcji betonowej)	stal nierdz.	1	
MATERIAŁY NIE SPECYFIKOWANE ODDZIELNIE W ZESTAWIENIU MATERIAŁÓW PROJ.				
5	Kabel	wg katalogu dostawcy		dostawa GL SA
4	Zaślepka	wg katalogu dostawcy		dostawa GL SA
3	Dławiki kablowe	wg katalogu dostawcy		dostawa GL SA
2	Uchwyt do mocowania oprawy na stropie	wg katalogu dostawcy		dostawa GL SA
1	Oprawa oświetleniowa dla świetlówek wykonanie dla stref zagrożonych wybuchem	wg katalogu dostawcy		dostawa GL SA
POZ.	WYSZCZEGÓLNIENIE	DANE TECHNICZNE	ILOŚĆ [szt.]	UWAGI
MATERIAŁY UJĘTE W ZESTAWIENIU MATERIAŁÓW PROJEKTU				

UWAGI:

1. Szczegół montażowy L03 ma zastosowanie dla opraw końcowych i przelotowych, w wykonaniu przeciwwybuchowym, dla oświetlenia normalnego i awaryjnego, o mocy 2x36W lub 2x18W 230V AC / 110V DC (Producenci: STAHL, CEAG)
2. Oprawę mocować do betonu przy pomocy śrub rozporowych ø10, a do konstrukcji stalowej przez przykręcenie śrubami M10x30 z podkładkami i nakrętkami.