Opracowanie jest własnością Grupy Lotos SA i nie może być reprodukowane ani udostępniane osobom trzecim w całości lub w części bez pisemnej zgody Grupy Lotos SA

ZAŁĄCZNIK NR: 3

L04 - Instalacja oprawy oświetleniowej świetlówkowej. Maszt wolnostojący mocowany do posadzki betonowej lub stalowego podestu.

Spec. nr 4900

KOŃCOWA
SKALA 1:20

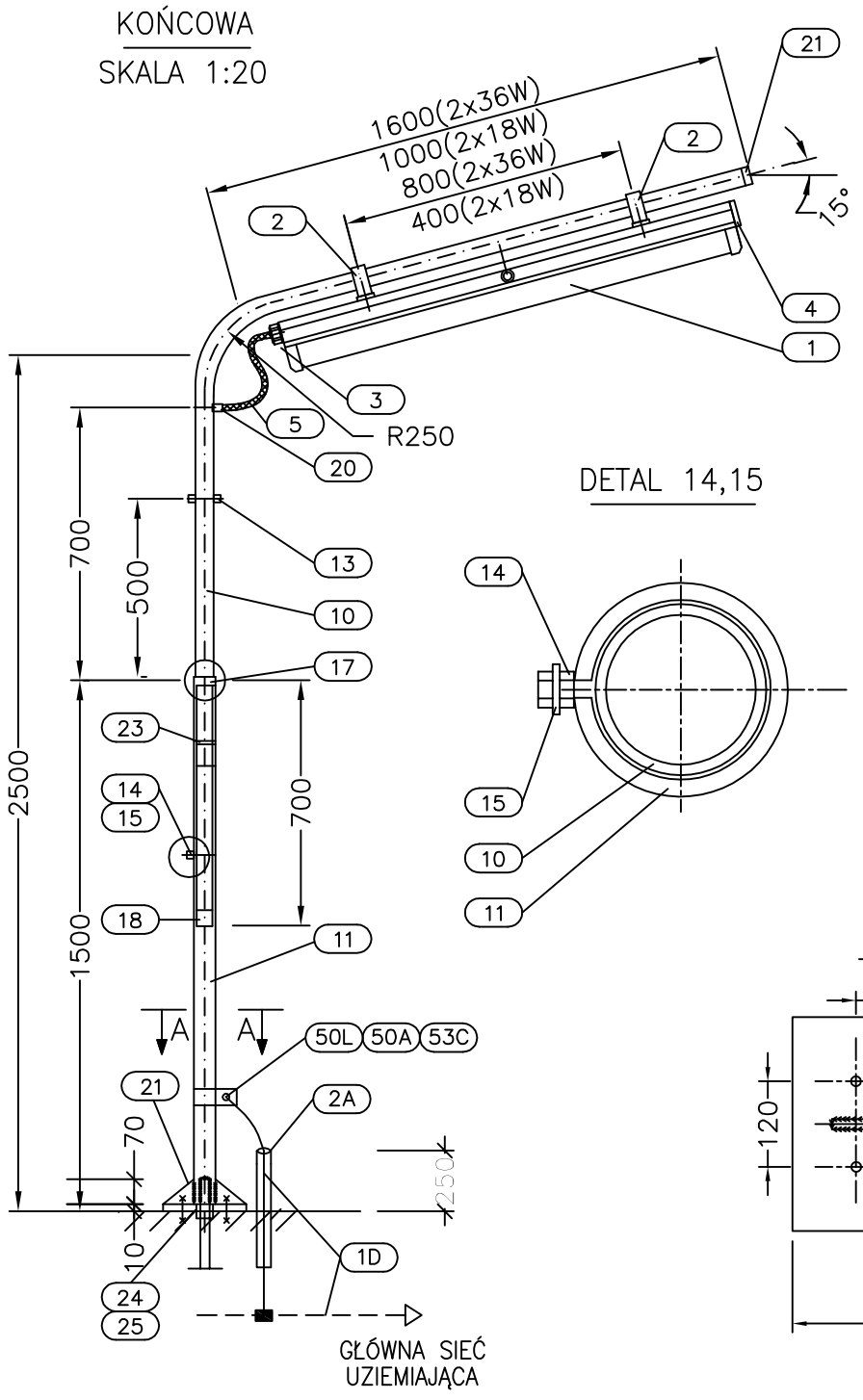

GŁÓWNA SIEĆ UZIEMIAJĄCA

PRZELOTOWA

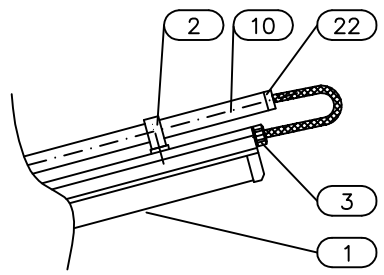

DETAL 14,15

DETAL 17

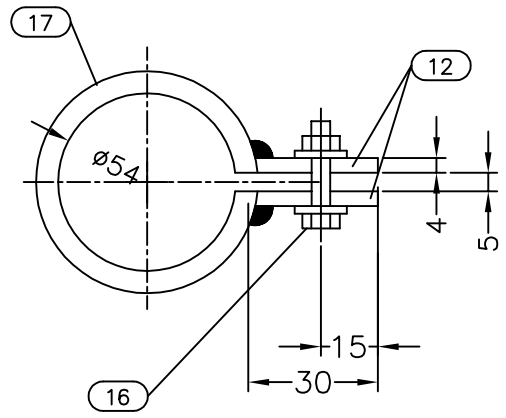

A–A

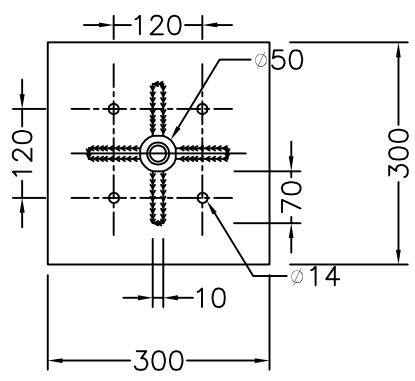

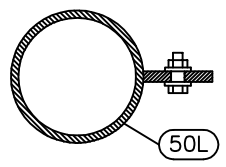

patrz szczegół G01 instalacja uziemienia

UWAGI:

1. Szczegół montażowy L04 ma zastosowanie dla opraw końcowych i przelotowych, w wykonaniu przeciwwybuchowym, dla oświetlenia normalnego i awaryjnego, o mocy 2x36W lub 2x18W 230V AC / 110V DC (Producenci: STAHL, CEAG)
2. Maszt mocować do betonu przy pomocy śrub rozporowych ø12, a do konstrukcji stalowej przez przykręcenie śrubami M10x40 z podkładkami i nakrętkami.
3. Maszt zabezpieczyć przed korozją przez powłoki lakiernicze. Kolor zewnętrznej powłoki i procedura malowania wg zaleceń Inwestora.

1D	Taśma stalowa ocynkowana (uziom)	30x4mm	–	
50L	Uchwyt stalowy ocynkowany z otworem ø12 przyspawany do rury stalowej			
53C	Śruba z łbem sześciokątnym , płaskim z podkładkami i nakrętką	M10x20 stal nierdzewna	1 kpl.	
50A	Ucho zaciskowe dla linki lub kabla miedzianego	otw. ø=12mm		
25	Śruba z łbem sześciokątnym z nakrętkami i podkładkami mocowana do konstrukcji	M10x40 stal nierdz.	4	
24	Śruba rozporowa ø12mm w przypadku mocowania wysięgnika do betonu)	ø12mm stal nierdz.	4	
23	Blacha ocynkowana (podstawa masztu + cztery żebra)	200x200x10 70x70x10	1 4	
22	Kaptur plastikowy z otworem na wyprowadzenia przewodu kabelkowego	øwewn=48mm	1	
21	Kaptur plastikowy dla opraw końcowych	øwewn=48mm	1	
20	Tuleja plastikowa	ø21/11,5mm	1	
19	Tuleja plastikowa (dla zabezpieczenia przewodu kabelkowego przed uszkodzeniem)	ø54/40mm	1	
18	Tuleja plastikowa (dla zabezpieczenia przewodu kabelkowego przed uszkodzeniem)	ø42/23mm	1	
17	Zacisk wsporczy z rury 2" Detal nr 17 na rysunku	ø2" g=3,65mm	1	
16	Śruba z łbem sześciokątnym, z nakrętkami i podkładkami	M10x30	1	
15	Śruba z łbem sześciokątnym, z gwintem na całej długości	M10x15	1	
14	Nakrętka sześciokątna	M10	1	
13	Blacha ocynkowana	20x10x5mm	2	
12	Blacha ocynkowana	30x30x5mm	2	
11	Rura ocynkowana ø 2"	g=3,65mm l=1500mm	1	
10	Rura ocynkowana ø 3/2"	g=3,25mm l=2500mm	1	

MATERIAŁY NIE SPECYFIKOWANE ODDZIELNIE W ZESTAWIENIU MATERIAŁÓW PROJ.

5	Kabel	wg katalogu dostawcy		dostawa GL SA
4	Zaślepka dla oprawy końcowej	wg katalogu dostawcy		dostawa GL SA
3	Dławiki kablowe	wg katalogu dostawcy		dostawa GL SA
2	Uchwyt do mocowania oprawy do rur ø 3/2"	wg katalogu dostawcy		dostawa GL SA
1	Oprawa oświetleniowa dla świetlówek wykonanie dla stref zagrożonych wybuchem	wg katalogu dostawcy		dostawa GL SA
POZ.	WYSZCZEGÓLNIENIE	DANE TECHNICZNE	ILOŚĆ [szt.]	UWAGI

MATERIAŁY UJĘTE W ZESTAWIENIU MATERIAŁÓW PROJEKTU

Nr arch.	Obszar	Podobszar	Nr dokumentu	Nr rew.	Data wydania	Strona	Stron
19348	90	00	PR 60021	1	30.09.2013	A3-5	16