Opracowanie jest własnością Grupy Lotos SA i nie może być reprodukowane ani udostępniane osobom trzecim w całości lub w części bez pisemnej zgody Grupy Lotos SA

SKALA 1:5

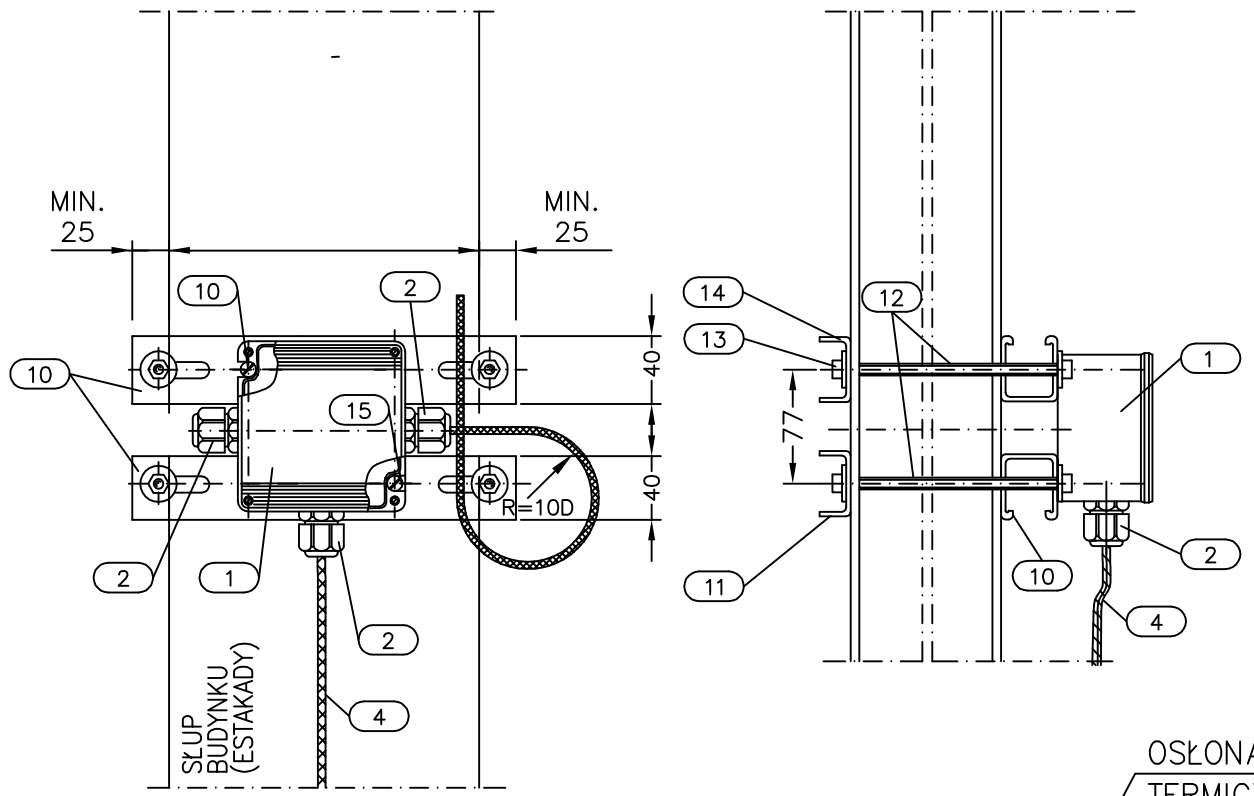

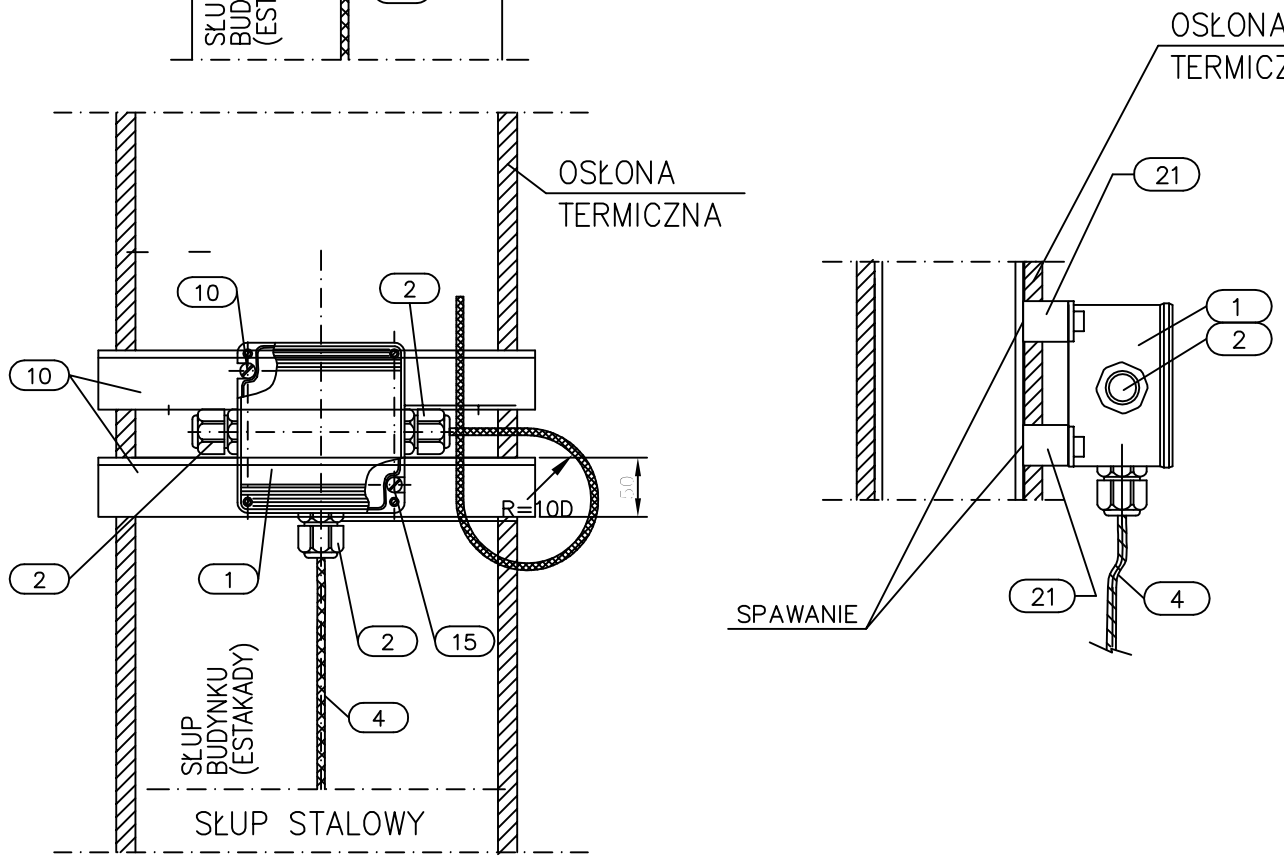

ZAŁĄCZNIK NR: 3

L05 - Puszka zaciskowa, rozgałęźna EEx
Mocowanie do stalowego słupa konstrukcji

Spec. nr 4900

POZ.	WYSZCZEGÓLNIENIE	DANE TECHNICZNE	ILOŚĆ [szt.]	UWAGI
21	Kątownik stalowy	50x50x4 l=100mm		
15	Śruba z łbem sześciokątnym M5 podkładki, nakrętki	M5x20	2 kpl.	
14	Nakrętki. podkładki ocynkowane	ø18/6,5	10	
13	Nakrętki. podkładki ocynkowane	M6	4 kpl.	
12	Pręt gwintowany, ocynkowany	M6	4	
11	Profil stalowy perforowany, ocynkowany	22x40 x2mm	2	
10	Profil stalowy perforowany, ocynkowany	44x40 x2mm	2	
	MATERIAŁY NIE SPECYFIKOWANE ODDZIELNIE W ZESTAWIENIU MATERIAŁÓW PROJ.			
4	Kabel	wg katalogu dostawcy		dostawa GL SA
3	Zaślepka	wg katalogu dostawcy		dostawa GL SA
2	Dławiki kablowe	wg katalogu dostawcy		dostawa GL SA
1	Puszka zaciskowa EEx dla stref zagrożonych wybuchem	wg katalogu dostawcy		dostawa GL SA
	MATERIAŁY UJĘTE W ZESTAWIENIU MATERIAŁÓW PROJEKTU			

UWAGI:

1. Szczegół montażowy L05 ma zastosowanie dla puszki zaciskowej w wykonaniu przeciwwybuchowym zasilającej obwody oświetleniowe. (Producenci STAHL, CEAG).
2. Długość kształowników perforowanych i prętów gwintowanych dopasować do rzeczywistych wymiarów słupa konstrukcji stalowej.
3. Przy podejściach kablem od góry należy wykonać pętlę zabezpieczającą przed spływaniem wody z kabla na wpusty kablowe. Promień pętli powinien być nie mniejszy niż minimalny dopuszczalny promień gięcia kabla (R>=10D)

Nr arch.	Obszar	Podobszar	Nr dokumentu	Nr rew.	Data wydania	Strona	Stron
19348	90	00	PR 60021	1	30.09.2013	A3-6	16