Opracowanie jest własnością Grupy Lotos SA i nie może być reprodukowane ani udostępniane osobom trzecim w całości lub w części bez pisemnej zgody Grupy Lotos SA

LOTOS	ZAŁĄCZNIK NR: 3 L06 - Puszka zaciskowa, rozgałęźna EEx Mocowanie do betonowego słupa konstrukcji	Spec. nr 4900

SKALA 1:5

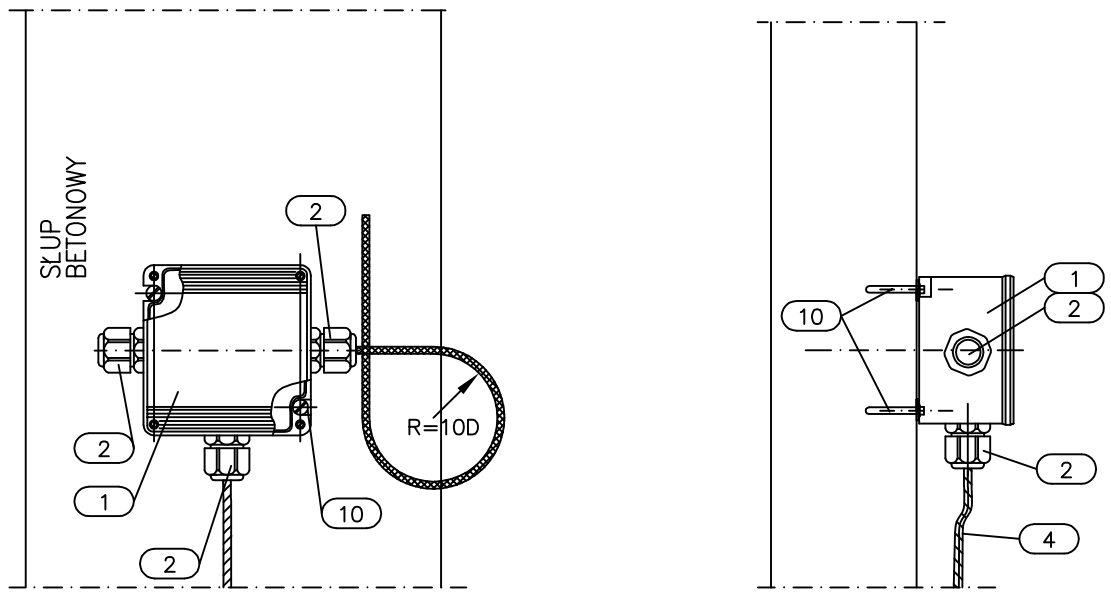

UWAGI:

1. Szczegół montażowy L06 ma zastosowanie dla puszki zaciskowej w wykonaniu przeciwwybuchowym zasilającej obwody oświetleniowe. (Producenci STAHL, CEAG).
2. Puszkę zaciskową zamocować do betonu przy pomocy śrub rozporowych ø5mm
3. Przy podejściach kablem od góry należy wykonać pętlę zabezpieczającą przed spływaniem wody z kabla na wpusty kablowe. Promień pętli powinien być nie mniejszy niż minimalny dopuszczalny promień gięcia kabla (R>=10D)

POZ.	WYSZCZEGÓLNIENIE	DANE TECHNICZNE	ILOŚĆ [szt.]	UWAGI
10	Śruba rozporowa ø5mm	ø5mm	2	
MATERIAŁY NIE SPECYFIKOWANE ODDZIELNIE W ZESTAWIENIU MATERIAŁÓW PROJ.				
4	Kabel	wg katalogu dostawcy		dostawa GL SA
3	Zaślepka	wg katalogu dostawcy		dostawa GL SA
2	Dławiki kablowe	wg katalogu dostawcy		dostawa GL SA
1	Puszka zaciskowa EEx dla stref zagrożonych wybuchem	wg katalogu dostawcy		dostawa GL SA
POZ.	WYSZCZEGÓLNIENIE	DANE TECHNICZNE	ILOŚĆ [szt.]	UWAGI
MATERIAŁY UJĘTE W ZESTAWIENIU MATERIAŁÓW PROJEKTU				