Opracowanie jest własnością Grupy Lotos SA i nie może być reprodukowane ani udostępniane osobom trzecim w całości lub w części bez pisemnej zgody Grupy Lotos SA

ZAŁĄCZNIK NR: 3

L12 - Słup oświetlenia ulicznego z 2 oprawami sodowymi

Spec. nr 4900

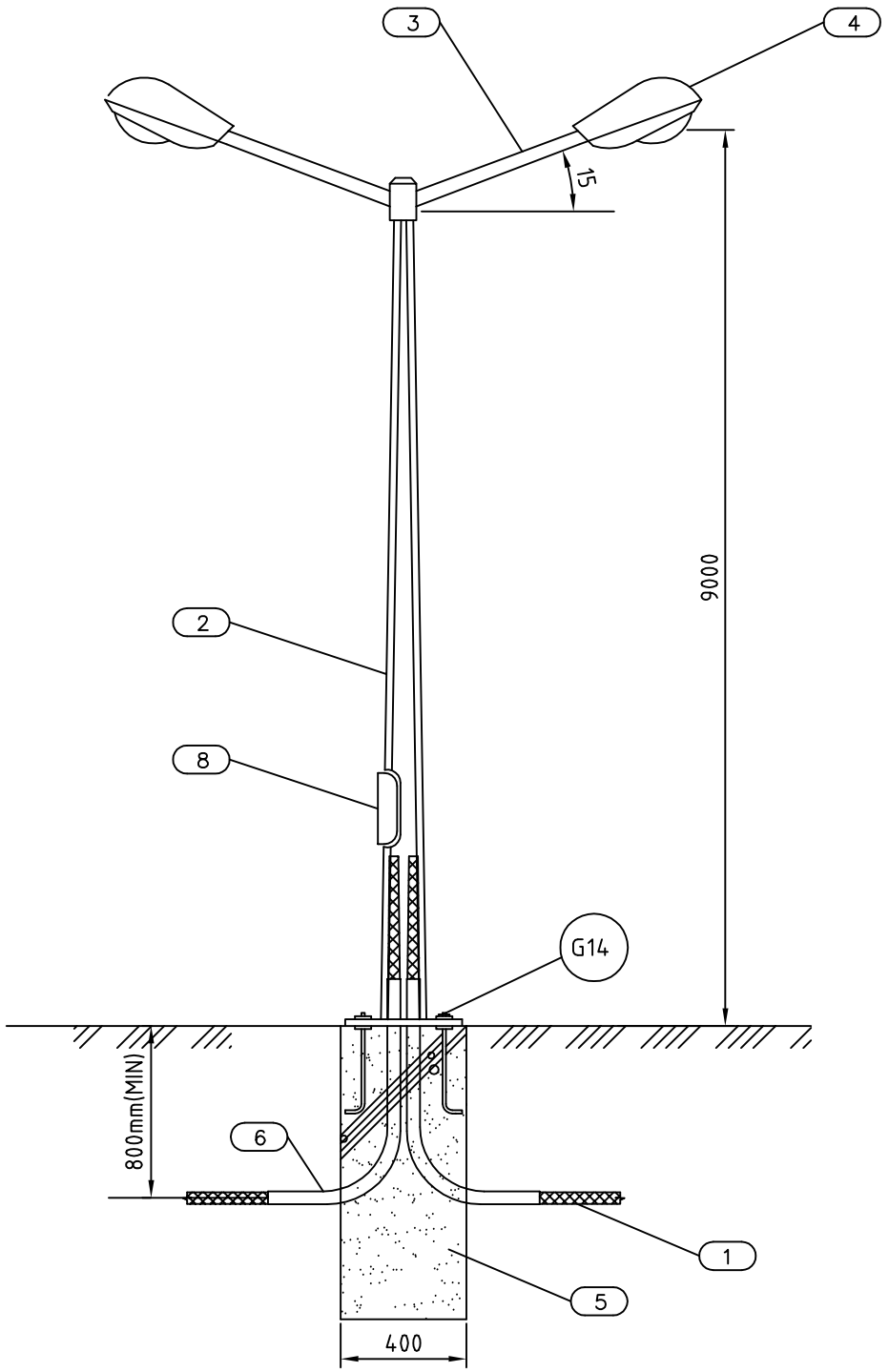

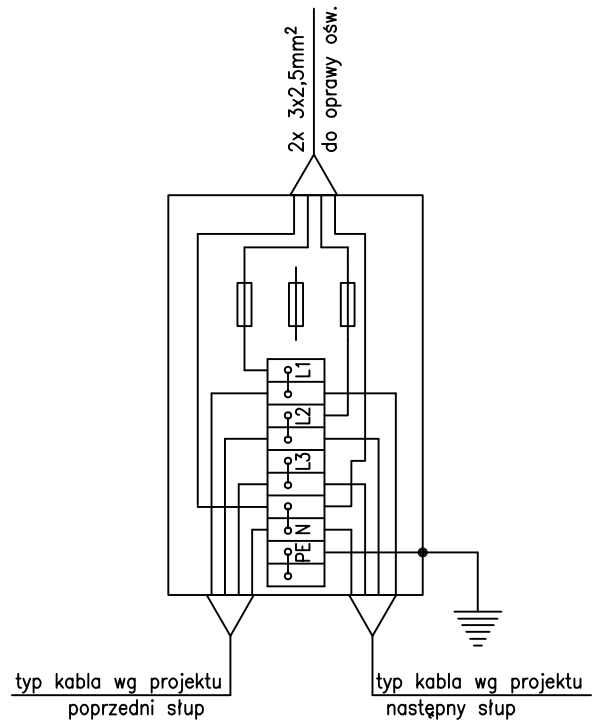

Skrzynka zaciskowa z bezpiecznikami

UWAGI:

1. Szczegół montażowy L12 ma zastosowanie dla słupa oświetlenia ulicznego z jedną oprawą sodową.
2. Uziemienie słupa oświetleniowego wg szczegółu montażowego G134
3. Montaż poza strefami Ex

8	Standardowa skrzynka zaciskowa z bezpiecznikami		1	
G14	Patrz: Szczegóły montażowe uziemienia		1	
6	Rura ochronna – PVC	ϕ25	2	
5	Fundament betonowy		1	
4	Oprawa oświetlenia ulicznego		1	
3	Wysiegnik		1	
2	Słup oświetleniowy, aluminiowy		1	
MATERIAŁY NIE SPECYFIKOWANE ODDZIELNIE W ZESTAWIENIU MATERIAŁÓW PROJ.				
1	Kabel	wg katalogu dostawcy		dostawa GL SA
POZ.	WYSZCZEGÓLNIENIE	DANE TECHNICZNE	ILOŚĆ [szt.]	UWAGI
MATERIAŁY UJĘTE W ZESTAWIENIU MATERIAŁÓW PROJEKTU				

Nr arch.	Obszar	Podobszar	Nr dokumentu	Nr rew.	Data wydania	Strona	Stron
19348	90	00	PR 60021	1	30.09.2013	A3-13	16