Opracowanie jest własnością Grupy Lotos SA i nie może być reprodukowane ani udostępniane osobom trzecim w całości lub w części bez pisemnej zgody Grupy Lotos SA

LOTOS

ZAŁĄCZNIK NR: 3

L13 - Wyłączik EEx obwodu oświetleniowego
Mocowanie do stalowego słupa konstrukcji

Spec. nr
4900

SKALA 1:5

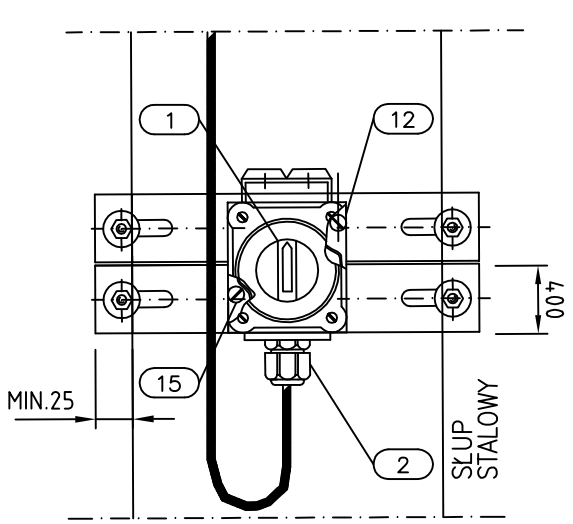

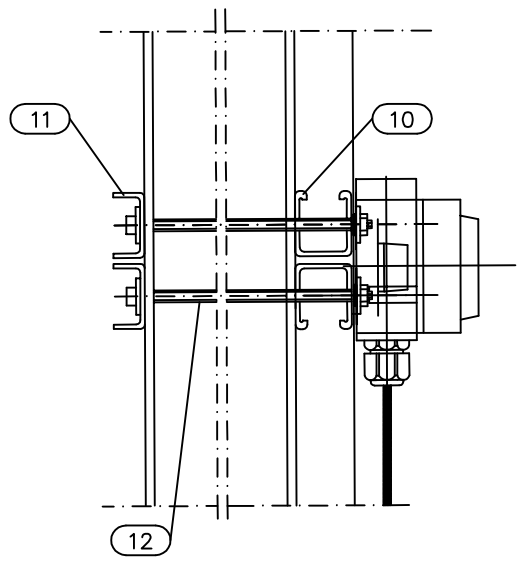

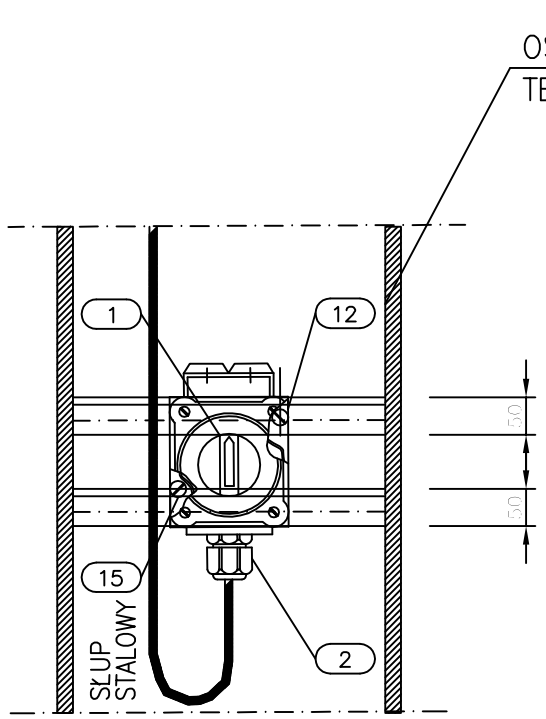

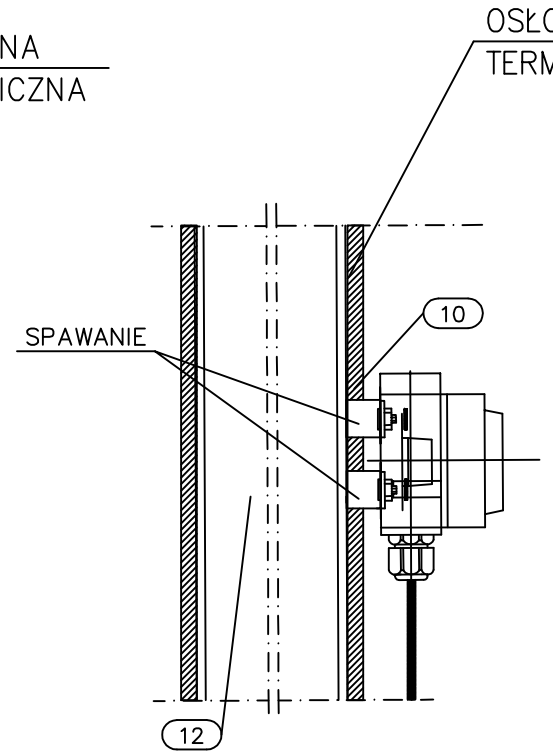

WARIANT Z IZOLACJĄ OGNIOWĄ
DLA KONSTRUKCJI STALOWEJ

UWAGI:

1. Szczegół montażowy L13 ma zastosowanie dla wyłącznika obwodów oświetl. w wyk. przeciwwybuchowym (Producenci STAHL, CEAG).
2. Długość kształowników perforowanych i prętów gwintowanych dopasować do rzeczywistych wymiarów słupa konstrukcji stalowej.
3. Przy podejściach kablem od góry należy wykonać pętlę zabezpieczającą przed spływaniem wody z kabla na wpusty kablowe. Promień pętli powinien być nie mniejszy niż minimalny dopuszczalny promień gięcia kabla (R>=10D)

POZ.	WYSZCZEGÓLNIENIE	DANE TECHNICZNE	ILOŚĆ [szt.]	UWAGI
21	Kątownik stalowy	50x50x4 l=100mm		
15	Śruba z łbem sześciokątnym M5 podkładki, nakrętki	M5x20	2	
14	Nakrętki, podkładki, ocynkowane	ø18/6,5	10	
13	Nakrętki, podkładki, ocynkowane	M6	4	
12	Pręt gwintowany, ocynkowany	M6	4	
11	Profil stalowy perforowany, ocynkowany	38x22x2mm	2	
10	Profil stalowy perforowany, ocynkowany	44x40x2mm	2	
MATERIAŁY NIE SPECYFIKOWANE ODDZIELNIE W ZESTAWIENIU MATERIAŁÓW PROJ.				
3	Zaślepka	wg katalogu dostawcy	2	
2	Dławiki kablowe	wg katalogu dostawcy	1	
1	Wyłącznik pokrętny EEx wyk. dla stref zagrożonych wybuchem	wg katalogu dostawcy	1	Uwaga 1
MATERIAŁY UJĘTE W ZESTAWIENIU MATERIAŁÓW PROJEKTU				

Nr arch.	Obszar	Podobszar	Nr dokumentu	Nr rew.	Data wydania	Strona	Stron
19348	90	00	PR 60021	1	30.09.2013	A3-14	16