LOTOS	ZAŁĄCZNIK NR: 3 L14 - Wyłącznik EEx obwodu oświetleniowego Mocowanie do betonowego słupa konstrukcji	Spec. nr 4900

SKALA 1:5

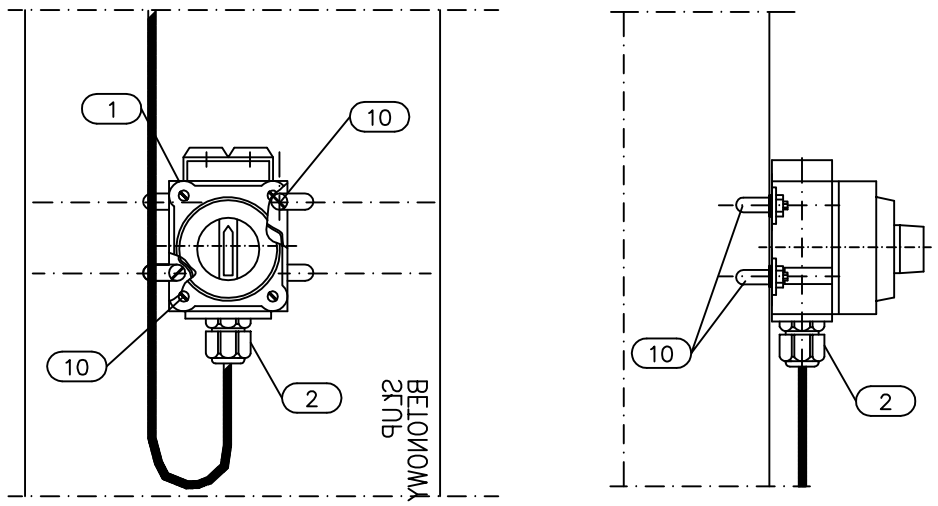

UWAGI:

1. Szczegół montażowy L14 ma zastosowanie dla wyłączników obwodów oświetleniowych, w wykonaniu przeciwwybuchowym. (Producenci STAHL, CEAG).
2. Wyłącznik zamocować do betonu przy pomocy śrub rozporowych ø5.
3. Przy podejściach kablem od góry należy wykonać pętlę zabezpieczającą przed spływaniem wody z kabla na wpusty kablowe. Promień pętli powinien być nie mniejszy niż minimalny dopuszczalny promień gięcia kabla (R>=10D)

POZ.	WYSZCZEGÓLNIENIE	TYP	DANE TECHNICZNE	ILOŚĆ [szt.]	UWAGI
10	Śruba rozporowa ø 5mm	ø 5mm		2	
MATERIAŁY NIE SPECYFIKOWANE ODDZIELNIE W ZESTAWIENIU MATERIAŁÓW PROJ.					
2	Dławiki kablowe		wg katalogu dostawcy	3	
1	Wyłącznik pokrętny EEx wyk. dla stref zagrożonych wybuchem		wg katalogu dostawcy	1	Uwaga 1
POZ.	WYSZCZEGÓLNIENIE	TYP	DANE TECHNICZNE	ILOŚĆ [szt.]	UWAGI
MATERIAŁY UJĘTE W ZESTAWIENIU MATERIAŁÓW PROJEKTU					

Opracowanie jest własnością Grupy Lotos SA i nie może być reprodukowane ani udostępniane osobom trzecim w całości lub w części bez pisemnej zgody Grupy Lotos SA