Opracowanie jest własnością Grupy Lotos SA i nie może być reprodukowane ani udostępniane osobom trzecim w całości lub w części bez pisemnej zgody Grupy Lotos SA

LOTOS

ZAŁĄCZNIK NR: 3

L15 - Mocowanie naświetlacza.

Spec. nr 4900

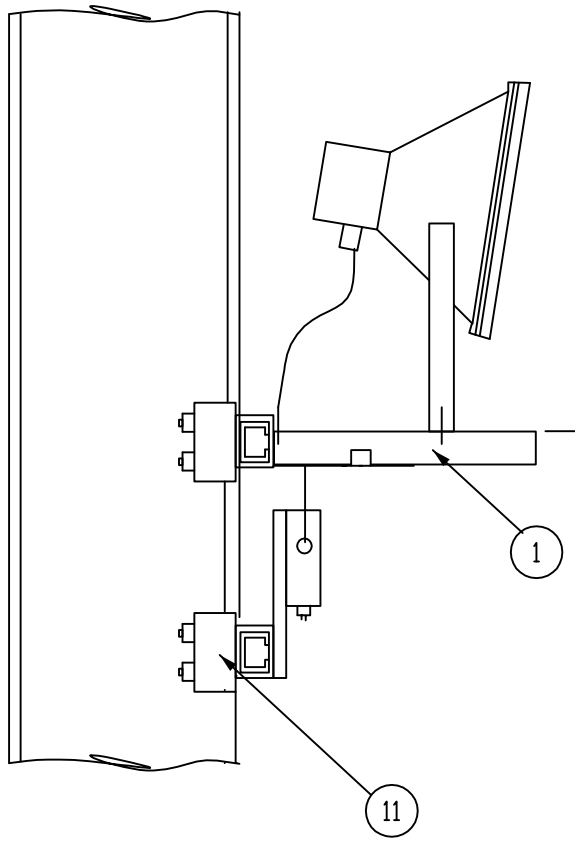

MOUNTING ELEVATION

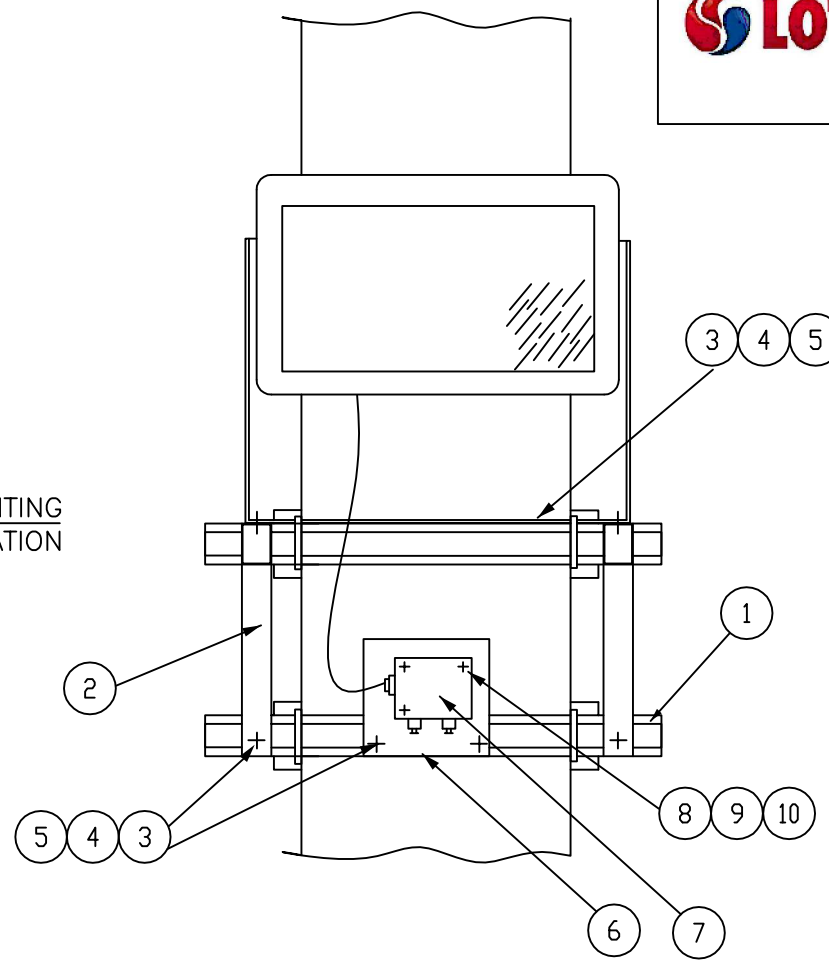

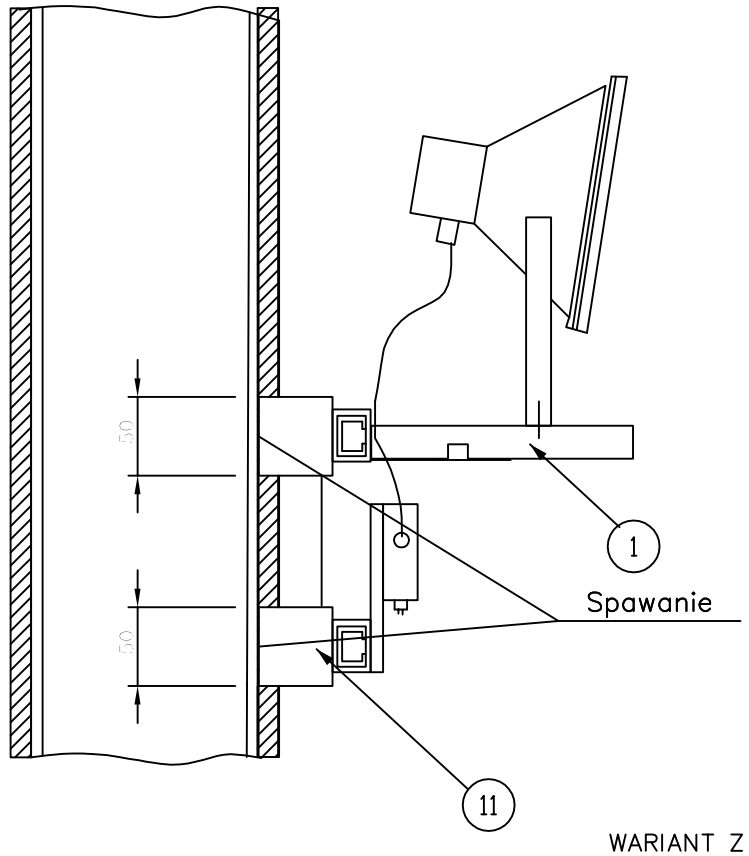

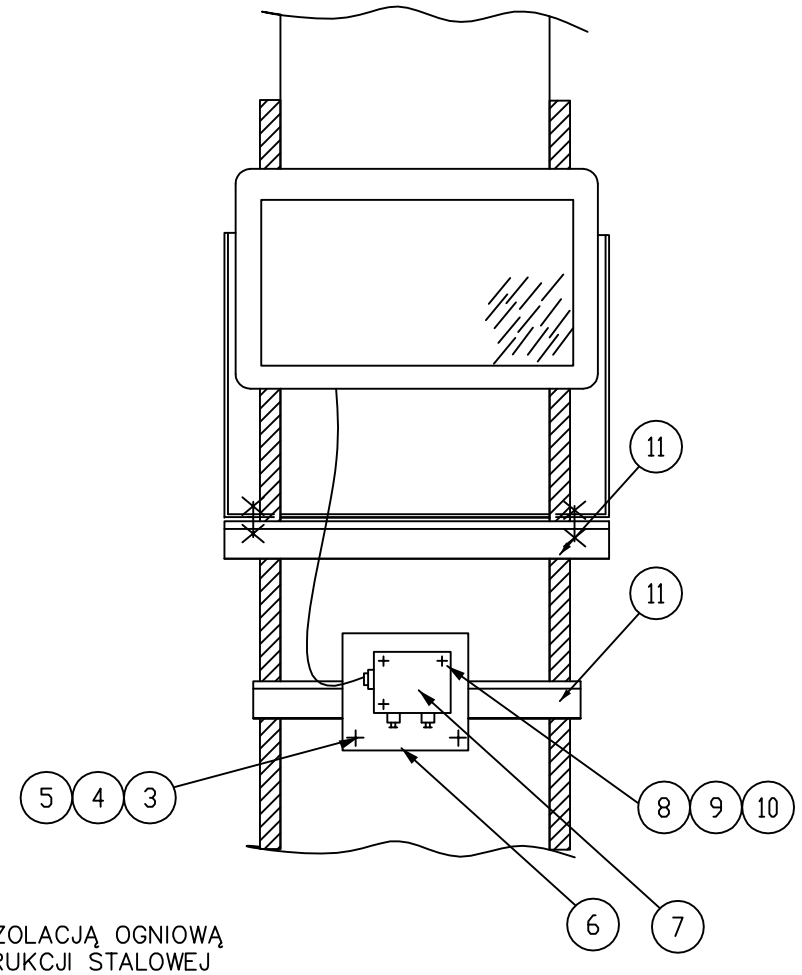

WARIANT Z IZOLACJĄ OGNIOWĄ
DLA KONSTRUKCJI STALOWEJ

UWAGI:

1. Szczegół montażowy L15 ma zastosowanie dla wyłączników obwodów oświetleniowych, w wykonaniu przeciwwybuchowym. (Producenci STAHL, CEAG).
2. Przy podejściach kablem od góry należy wykonać pętlę zabezpieczającą przed spływaniem wody z kabla na wpusty kablowe. Promień pętli powinien być nie mniejszy niż minimalny dopuszczalny promień. gięcia kabla (R>=10D)
3. Wysokość zabudowy oprawy okreslona jest w projekcie wykonawczym
4. Ramka mocująca oprawę powinna umożliwiać ustawienie oprawy pod opowiednim kątem.

11	Kątownik stalowy		50x50x4 l=100mm		
10	Nakrętka, M5, ocynkowana			3	
9	Podkładka sprężynujqc,M5, ocynkowana			3	
8	Śruba z łbem sześciokątnym,M5 x 25 MM, ocynkowana			3	
7	Puszka przyłączeniowa w wykonaniu Ex			1	
6	Płytka mocująca			1	
5	Nakrętka spżynująca, M12, Ocynkowana			10	
4	Podkładka sprężynująca, M12, Ocynkowana			10	
3	Nakrętka z łbem sześciokątnym, M12 x 30, ocynkowana			10	
2	Wspornik, Ocynkowany			2	
1	Wspornik ocynkowany tyou U , Ocynkowany				
MATERIAŁY NIE SPECYFIKOWANE ODDZIELNIE W ZESTAWIENIU MATERIAŁÓW PROJ.					
	Dławiki kablowe				
POZ.	WYSZCZEGÓLNIENIE	TYP	DANE TECHNICZNE	ILOŚĆ [szt.]	UWAGI
MATERIAŁY UJĘTE W ZESTAWIENIU MATERIAŁÓW PROJEKTU					

Nr arch.	Obszar	Podobszar	Nr dokumentu	Nr rew.	Data wydania	Strona	Stron
19348	90	00	PR 60021	1	30.09.2013	A3-16	16